Set indicatori di direzione a led - 96680961BA
Set of LED turn indicators - 96680961BA

Simbologia

Per una lettura rapida e razionale sono stati impiegati simboli che evidenziano situazioni di massima attenzione, consigli pratici o semplici informazioni. Prestare molta attenzione al significato dei simboli, in quanto la loro funzione è quella di non dovere ripetere concetti tecnici o avvertenze di sicurezza. Sono da considerare, quindi, dei veri e propri "promemoria". Consultare questa pagina ogni volta che sorgeranno dubbi sul loro significato.

Attenzione

La non osservanza delle istruzioni riportate può creare una situazione di pericolo e causare gravi lesioni personali e anche la morte.

Importante

Indica la possibilità di arrecare danno al veicolo e/o ai suoi componenti se le istruzioni riportate non vengono eseguite.

Note

Fornisce utili informazioni sull'operazione in corso.

Riferimenti

I particolari evidenziati in grigio e riferimento numerico (Es. 1) rappresentano l'accessorio da installare e gli eventuali componenti di montaggio forniti a set.

I particolari con riferimento alfabetico (Es. A) rappresentano i componenti originali presenti sul motoveicolo.

Tutte le indicazioni destro o sinistro si riferiscono al senso di marcia del motociclo.

Avvertenze generali

Attenzione

Le operazioni riportate nelle pagine seguenti devono essere eseguite da un tecnico specializzato o da un'officina autorizzata Ducati.

Attenzione

Le operazioni riportate nelle pagine seguenti se non eseguite a regola d'arte possono pregiudicare la sicurezza del pilota.

Note

Documentazione necessaria per eseguire il montaggio del Set è il Manuale Officina, relativo al modello di moto in vostro possesso.

Note

Nel caso fosse necessaria la sostituzione di un componente del set consultare la tavola ricambi allegata.

Symbols

To allow quick and easy consultation, this manual uses graphic symbols to highlight situations in which maximum care is required, as well as practical advice or information. Pay attention to the meaning of the symbols since they serve to avoid repeating technical concepts or safety warnings throughout the text. The symbols should therefore be seen as real "reminders". Please refer to this page whenever in doubt as to their meaning.

Warning

Failure to comply with these instructions may put you at risk and lead to severe injury or even death.

Important

Failure to comply with these instructions may lead to serious damage to the motorcycle and/or its components.

Notes

It provides useful information about the current operation.

References

The parts highlighted in grey and with a reference number (e.g. 1) represent the accessory to be installed and any assembly components supplied with the set.

The parts with alphabetic reference (e.g. A) represent the original components present on the motorcycle.

All left and right indications are referred to the motorcycle direction of travel (forward riding position).

General notes

Warning

The operations listed in the following pages must be carried out by a specialised technician or by a Ducati authorised service centre.

Warning

Carefully perform the operations on the following pages since they might negatively affect rider safety.

Notes

The Workshop Manual specific for your bike model is the documentation required to assemble the set.

Notes

If a set component needs to be replaced, refer to the attached spare parts table.

Warning

Operating, servicing and maintaining a passenger vehicle or off-highway motor vehicle can expose you to chemicals including engine exhaust, carbon monoxide, phthalates, and lead, which are known to the State of California to cause cancer and birth defects or other reproductive harm. To minimize exposure, avoid breathing exhaust, do not idle the engine except as necessary, service your vehicle in a well-ventilated area and wear gloves or wash your hands frequently when servicing your vehicle. For more information go to www.P65Warnings.ca.gov/passenger-vehicle.

DUCATI PERFORMANCE

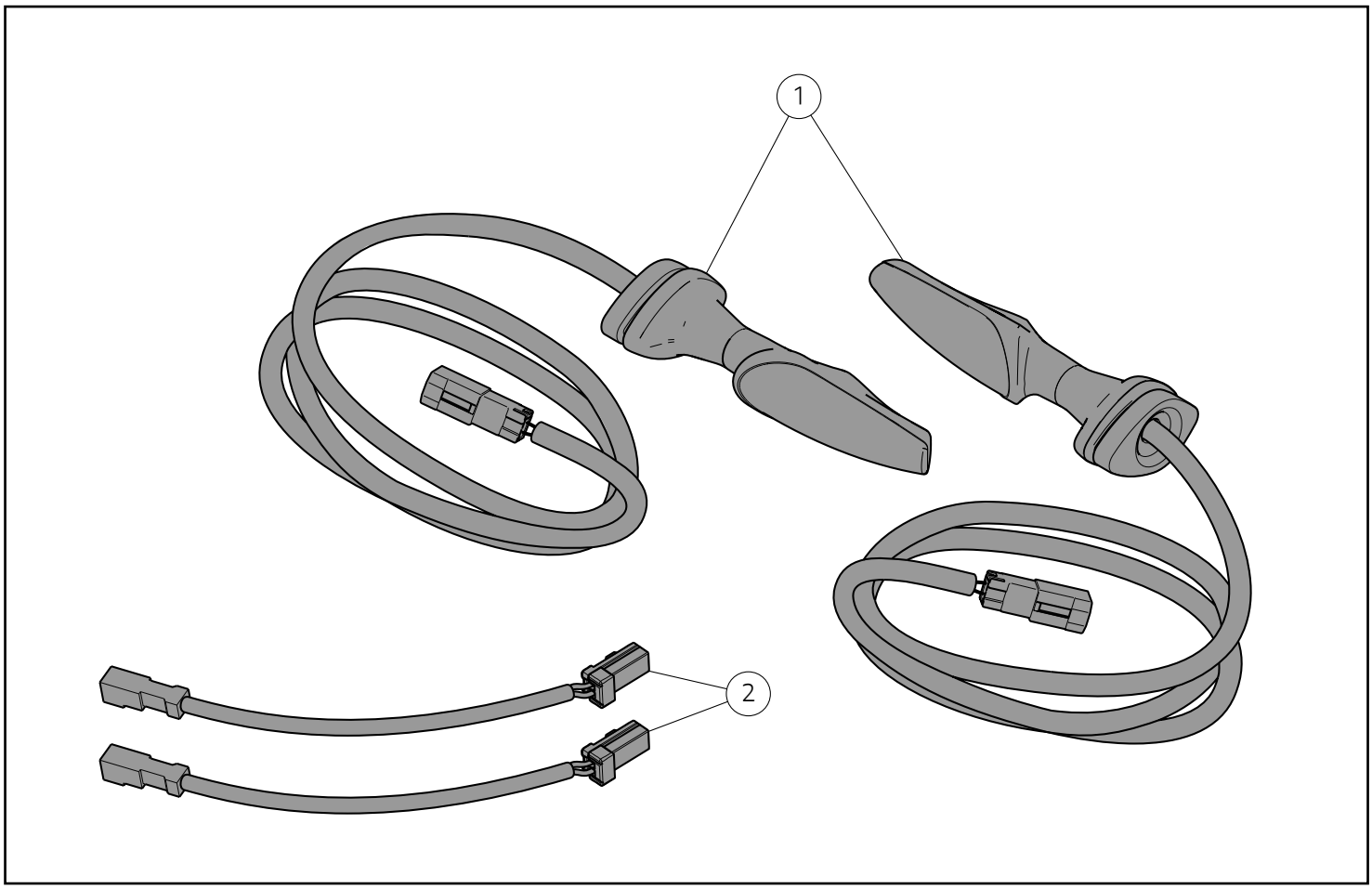

Importante

I componenti del set possono essere soggetti ad aggiornamenti; consultare il DCS (Dealer Communication System) per avere informazioni sempre aggiornate.

Attenzione

Nel set sono incluse n.2 briglie (2) da utilizzare nel caso in cui i connettori degli indicatori di direzione (1) non siano compatibili con quelli presenti sul motoveicolo.

Important

Set components may be subject to upgrades; refer to the DCS (Dealer Communication System) for updated information.

Warning

The kit includes no.2 wiring sections (2) to be used if the turn indicator connectors (1) are not compatible with those present on the motorcycle.

Pos.	Denominazione	Name
1	Indicatori di direzione a led dinamici	Dynamic LED turn indicators
2	Briglia cablaggio	Wiring branch

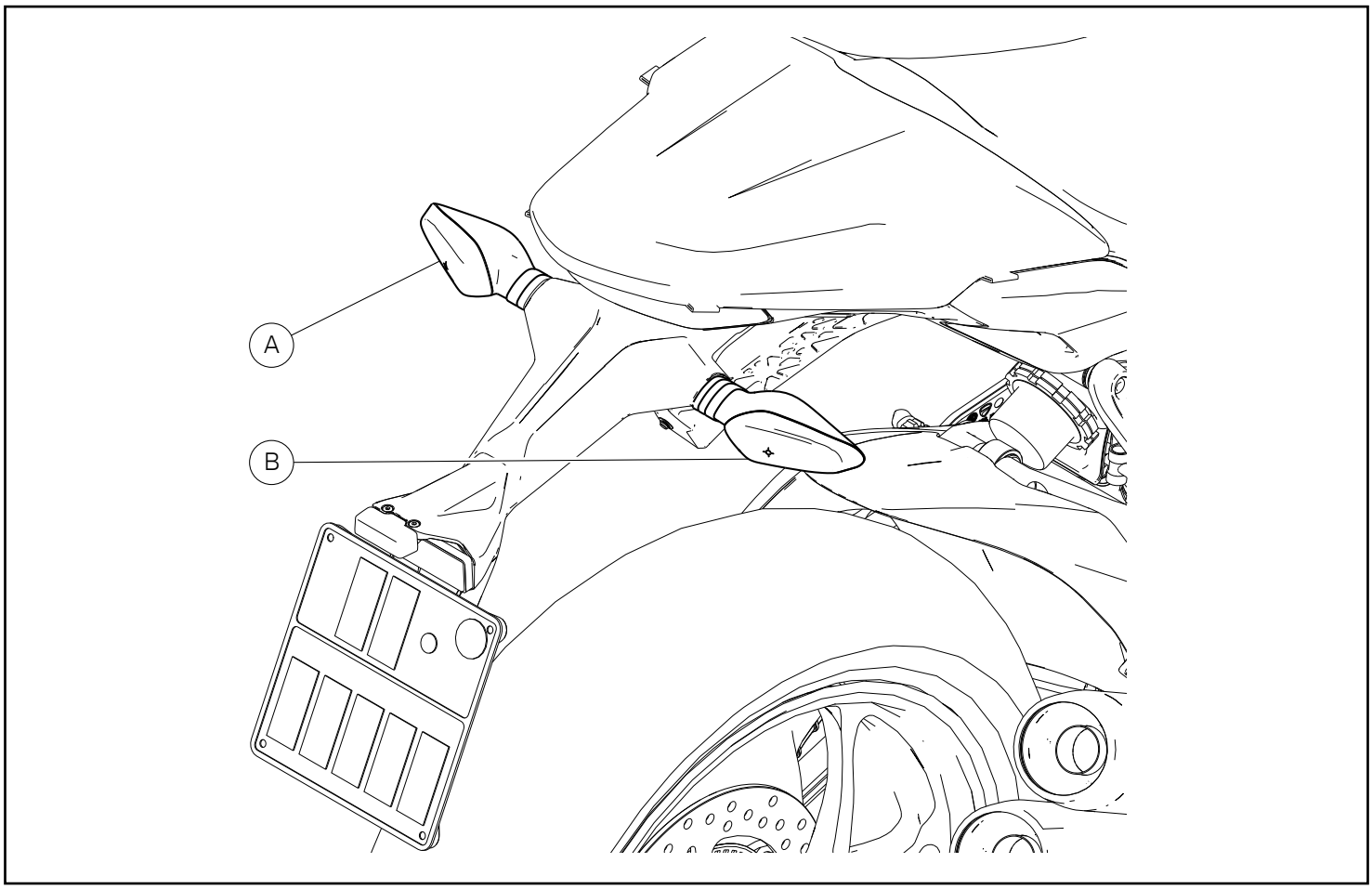

Smontaggio componenti originali (versioni Supersport)

Smontaggio indicatori di direzione posteriori

Per la procedura di smontaggio dell'indicatore di direzione sinistro (A) e dell'indicatore di direzione destro (B) fare riferimento a quanto riportato sul manuale officina alla sezione "Smontaggio portatarga".

Removing the original components (Supersport versions)

Removing the rear turn indicators

To remove LH turn indicator (A) and RH turn indicator (B) refer to the instructions on the workshop manual under section "Removing the number plate holder".

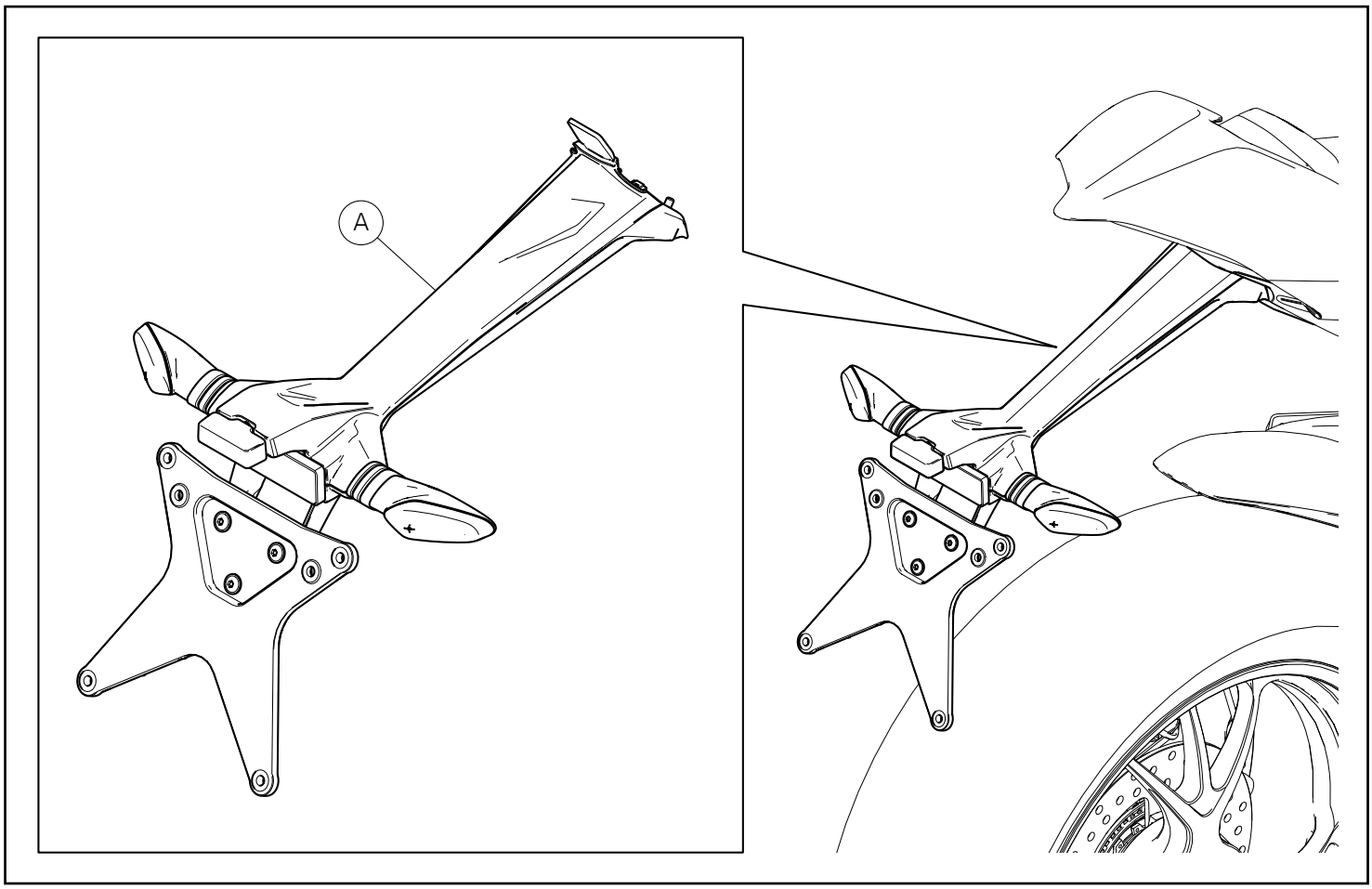

Smontaggio componenti originali (versioni Panigale V2 - Panigale V4 - Streetfighter V2 - Streetfighter V4)

Smontaggio gruppo portatarga

Per la procedura di smontaggio del gruppo portatarga (A) fare riferimento a quanto riportato sul manuale officina alla sezione "Smontaggio portatarga".

Removing the original components (Panigale V2 - Panigale V4 - Streetfighter V2 - Streetfighter V4 versions)

Removing the number plate holder unit

To remove number plate holder unit (A) refer to the instructions on the workshop manual under section "Removing the number plate holder".

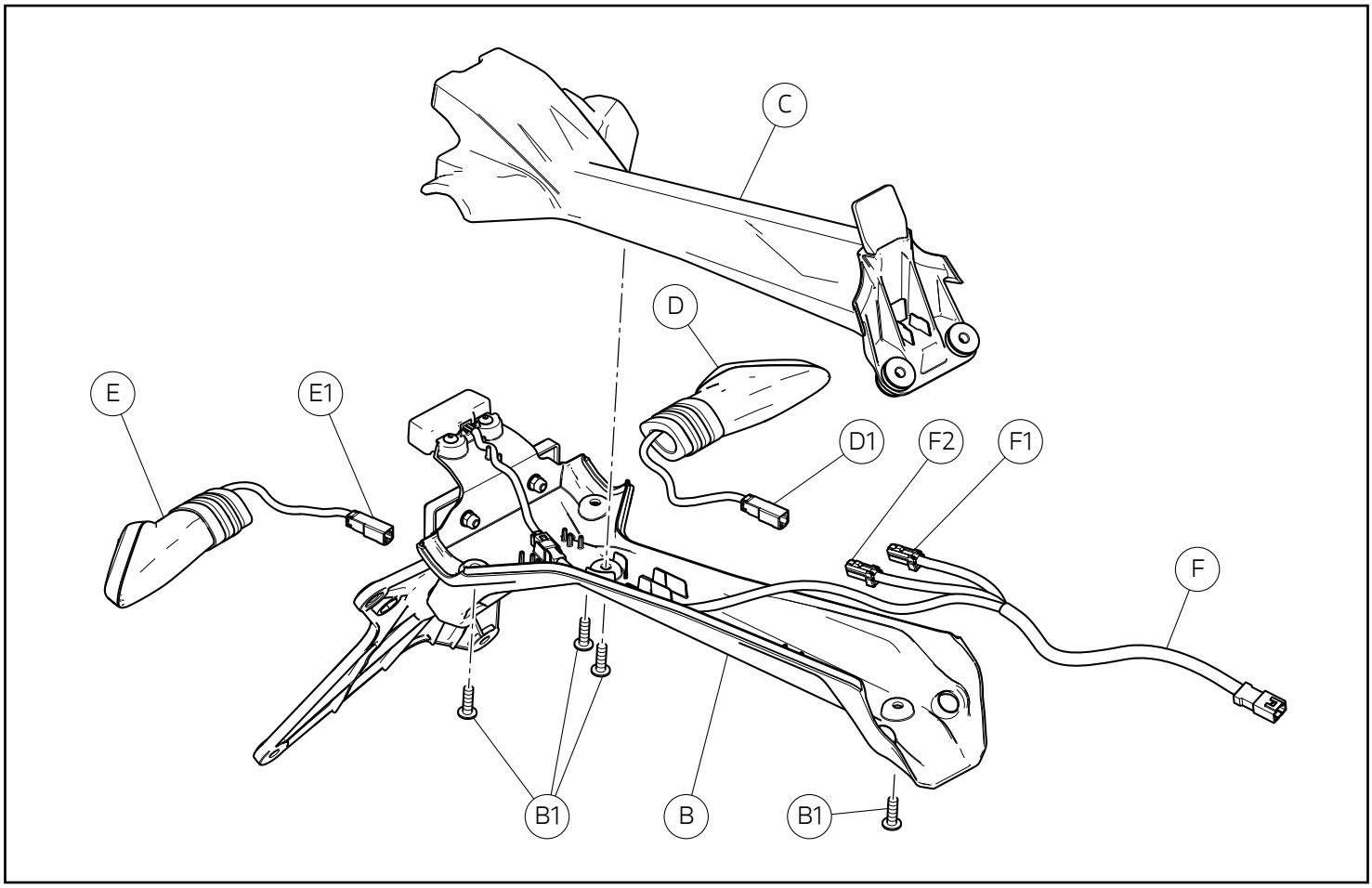

Smontaggio indicatori di direzione posteriori

Svitare le n.4 viti (B1) e rimuovere il coperchio portatarga (C) dal portatarga (B). Scollegare i connettori dei cablaggi indicatore di direzione sinistro (D1) e destro (E1) dalle spine (F1) ed (F2) del cablaggio portatarga (F). Rimuovere l'indicatore di direzione sinistro (D) e l'indicatore di direzione destro (E).

Removing the rear turn indicators

Loosen no.4 screws (B1) and remove number plate holder cover (C) from lower number plate holder (B). Disconnect LH (D1) and RH (E1) turn indicator wiring connectors from plugs (F1) and (F2) of number plate holder wiring (F). Remove LH (D) and RH (E) turn indicators.

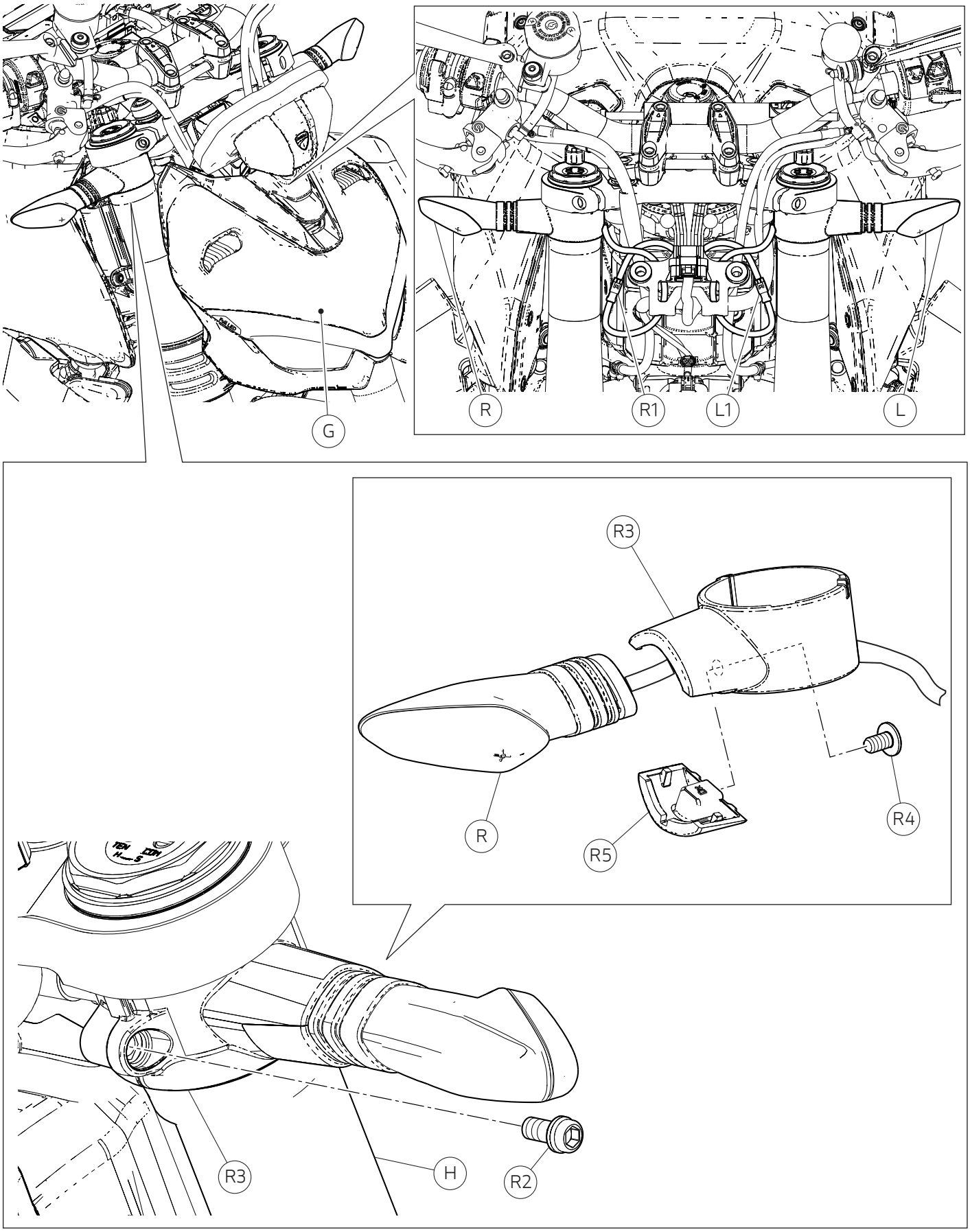

DUCATI PERFORMANCE

Smontaggio fanale anteriore (versioni Streetfighter V2 - Streetfighter V4)

Per la procedura di smontaggio del gruppo fanale anteriore (G) fare riferimento a quanto riportato sul manuale officina alla sezione “Fanale anteriore”.

Smontaggio indicatori di direzione anteriori (versioni Streetfighter V2 - Streetfighter V4)

Scollegare i connettori dei cablaggi indicatore di direzione destro (R1) e sinistro (L1) dalle rispettive spine del cablaggio anteriore. Operando sul lato destro del motoveicolo, svitare la vite (R2), aprire il supporto indicatore di direzione destro (R3) e scalzare il gruppo indicatore di direzione destro (R) dallo stelo forcella (H). Svitare la vite (R4) di fissaggio coperchio indicatore di direzione destro (R5) e rimuovere l’indicatore di direzione destro (R), prestando attenzione a non danneggiare il cablaggio.

Ripetere le stesse operazioni per rimuovere l’indicatore di direzione sinistro (L).

Removing the headlight (Streetfighter V2 - Streetfighter V4 versions)

To remove the headlight assembly (G) refer to the instructions on the workshop manual under section “Headlight”.

Removing the front turn indicators (Streetfighter V2 - Streetfighter V4 versions)

Disconnect RH turn indicator (R1) and LH turn indicator (L1) wiring connectors from the relevant front wiring plugs. Working on the RH side of the motorcycle, loosen screw (R2), open RH turn indicator support (R3) and remove RH turn indicator assembly (R) from fork leg (H). Loosen screw (R4) securing RH turn indicator cover (R5) and remove RH turn indicator (R), paying attention not to damage the wiring.

Repeat the same operations to remove LH turn indicator (L).

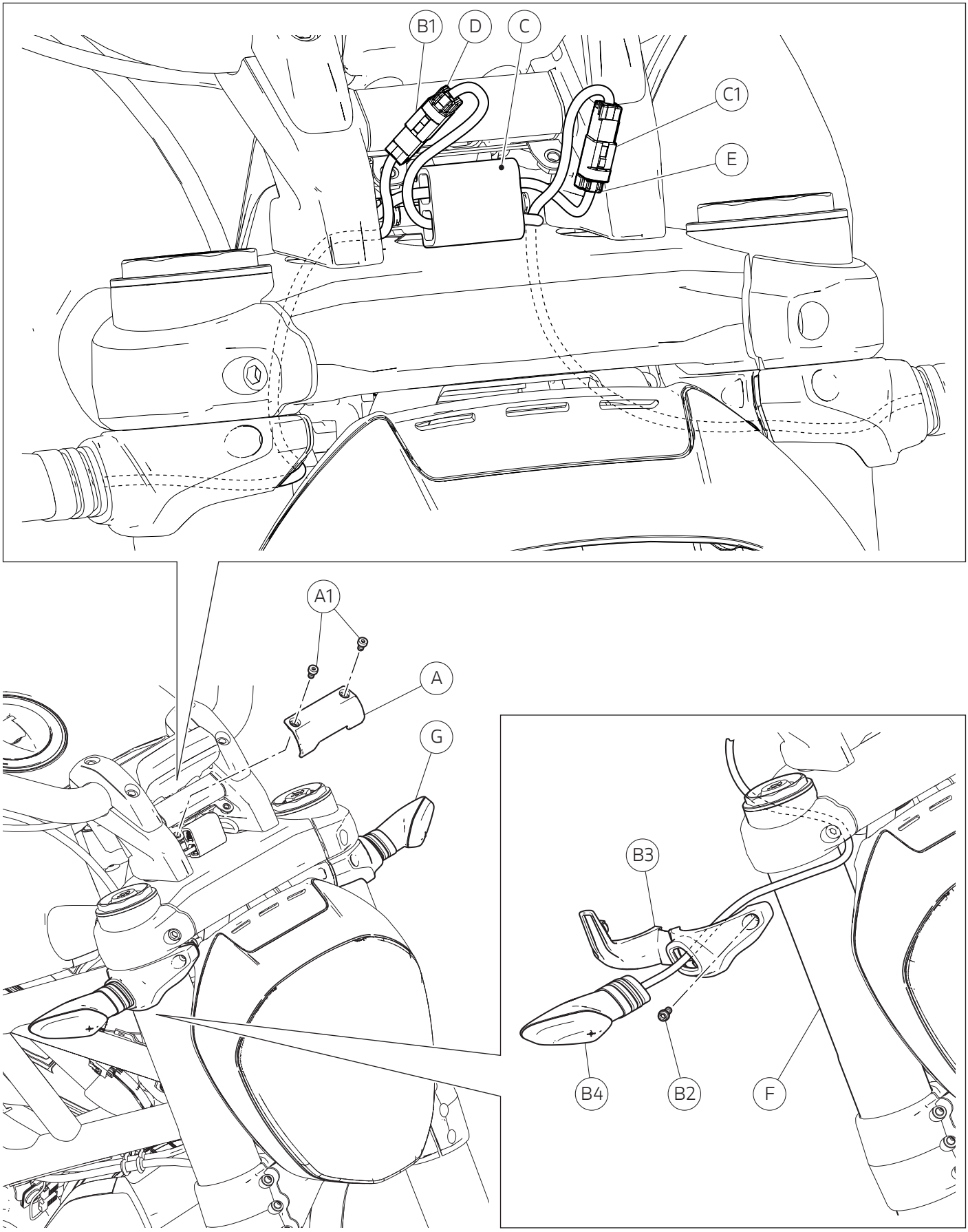

DUCATI PERFORMANCE

Smontaggio componenti originali (versioni XDiavel)

Smontaggio cover connettori

Svitare le n. 2 viti (A1) e rimuovere la cover connettori (A).

Smontaggio indicatori di direzione anteriori

Rimuovere i connettori dei cablaggi indicatore di direzione destro (B1), indicatore di direzione sinistro (C1) dal supporto connettori (C) e scollegarli dalle rispettive spine (D) ed (E) del cablaggio anteriore.

Svitare la vite (B2), aprire e scalzare il supporto indicatore di direzione destro (B3) dallo stelo forcella (F). Rimuovere l'indicatore di direzione destro (B4) dal supporto (B3), prestando attenzione a non danneggiare il cablaggio.

Ripetere le stesse operazioni per rimuovere l'indicatore di direzione sinistro (G).

Removing the original components (XDiavel versions)

Removing the connector cover

Loosen no. 2 screws (A1) and remove cover connector (A).

Removing the front turn indicators

Remove RH (B1) and LH (C1) turn indicator wring connectors from the connector support (C) and disconnect them from the relevant plugs (D) and (E) of front wiring.

Loosen screw (B2), open RH turn indicator support (B3) and remove it from fork leg (F). Remove RH turn indicator (B4) from support (B3), paying attention not to damage the wiring.

Repeat the same operations to remove LH turn indicator (G).

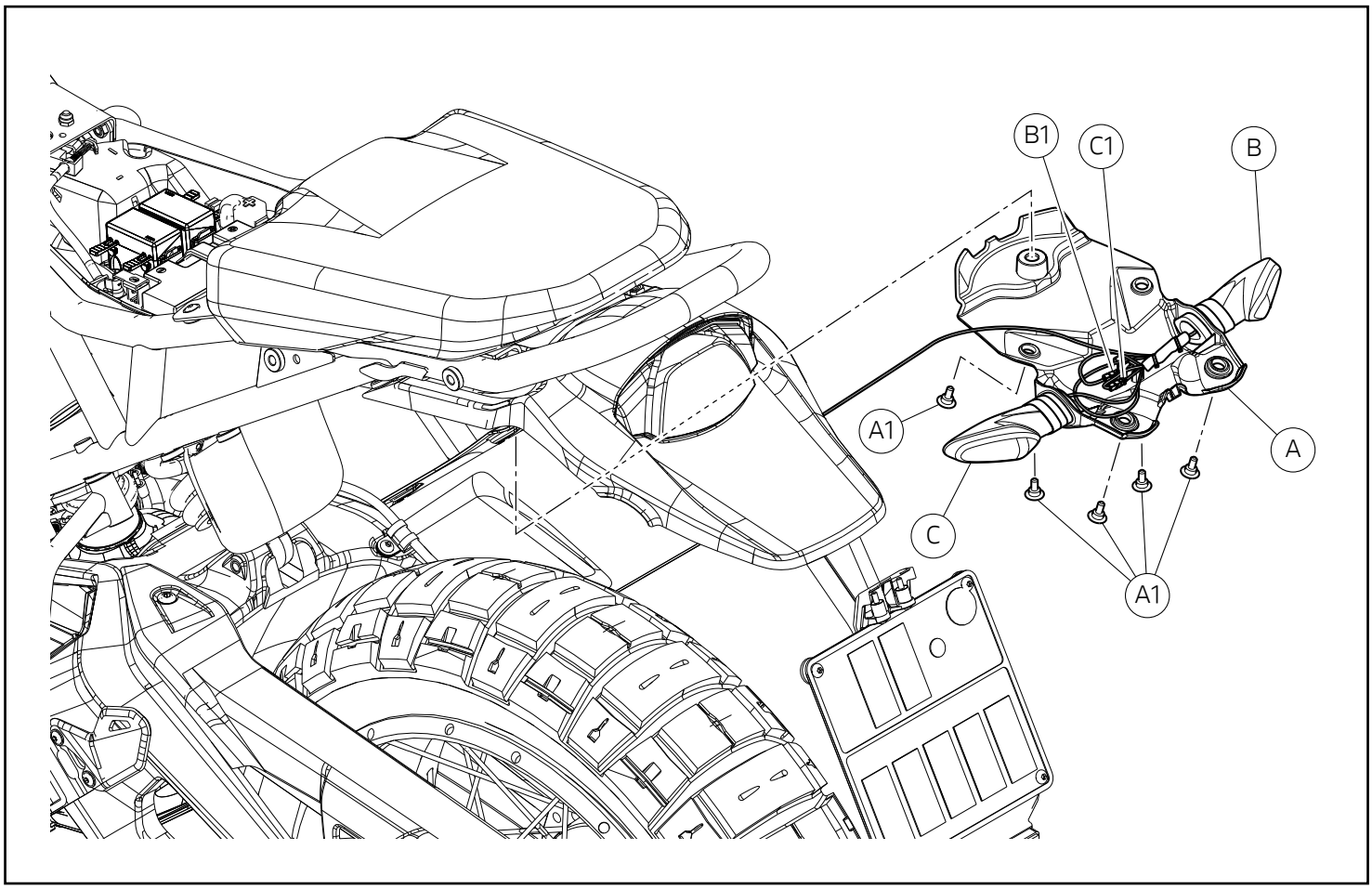

Smontaggio componenti originali (versioni Desert X)

Smontaggio parafango posteriore inferiore e indicatori di direzione posteriori

Note

I cablaggi rappresentati in figura, per una migliore comprensione della procedura, sono puramente dimostrativi e la loro lunghezza non rispecchia la realtà.

Svitare e rimuovere le n.5 viti (A1). Spostare il parafango posteriore inferiore (A) in modo da poter accedere ai cablaggi al suo interno.

Note

Pulire e eliminare eventuali residui di frenafiletti dalle n.5 viti (A1) e dalle relative madreviti.

Scollegare i connettori (B1) e (C1). Sfilare e rimuovere gli indicatori di direzione posteriori (B) e (C). Recuperare il parafango posteriore inferiore (A).

Removing the original components (Desert X versions)

Removing the lower rear mudguard and the rear turn indicators

Notes

To better understand the procedure, the wirings shown in the figure are purely for demonstration purposes and their length does not correspond to the real one.

Loosen and remove no.5 screws (A1). Move the lower rear mudguard (A) so that the wiring inside can be accessed.

Notes

Clean the threads of the 5 screws (A1) and the relevant nut threads from any residue of threadlocker.

Disconnect the connectors (B1) and (C1). Slide out and remove the rear turn indicators (B) and (C). Collect the lower rear mudguard (A).

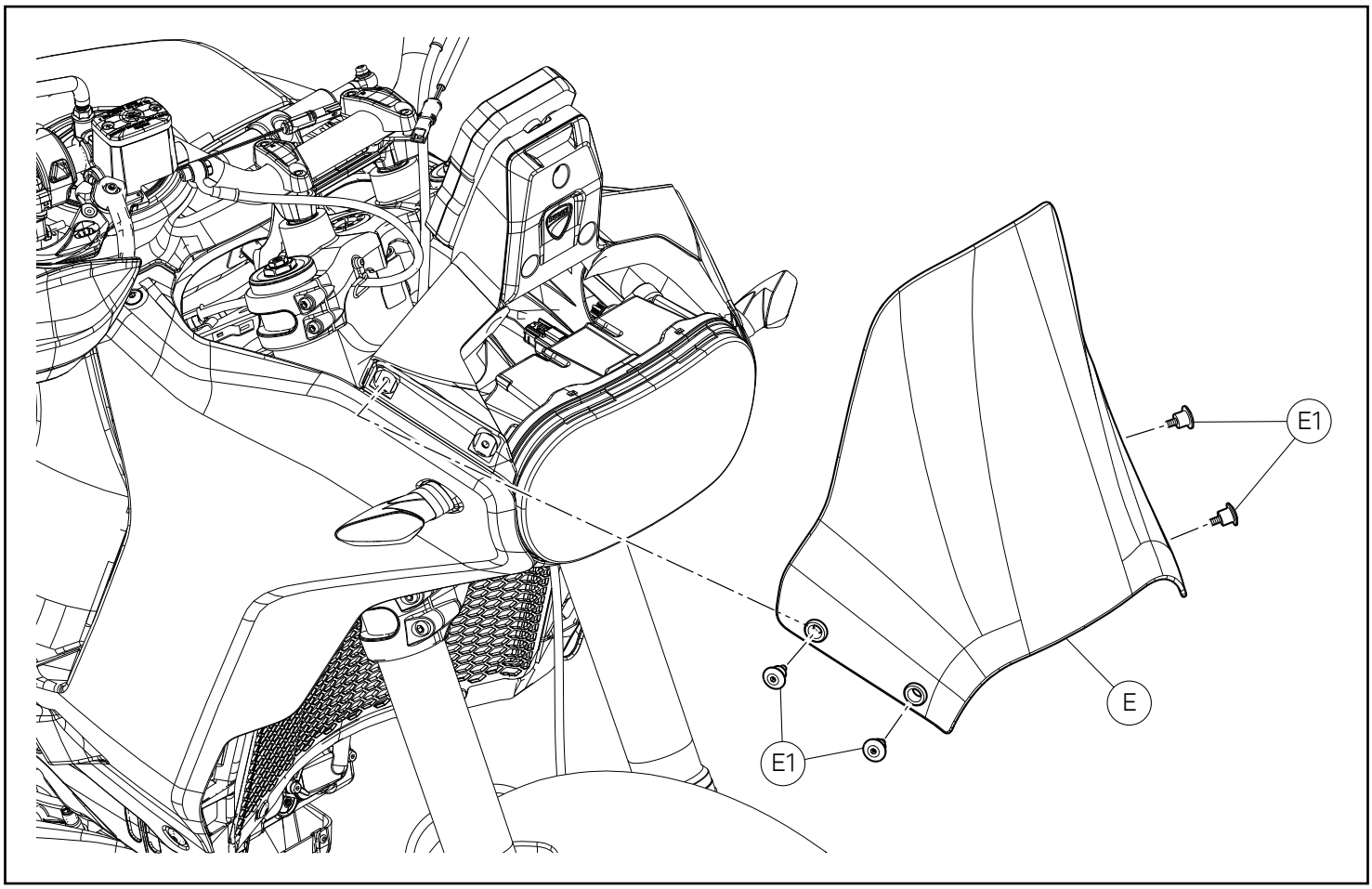

Smontaggio parabrezza

Svitare e rimuovere le n.4 viti (E1) di fissaggio parabrezza (E). Rimuovere il parabrezza (E).

Removing the windscreen

Loosen and remove no.4 screws (E1) fastening the windscreen (E). Remove the windscreen (E).

DUCATI PERFORMANCE

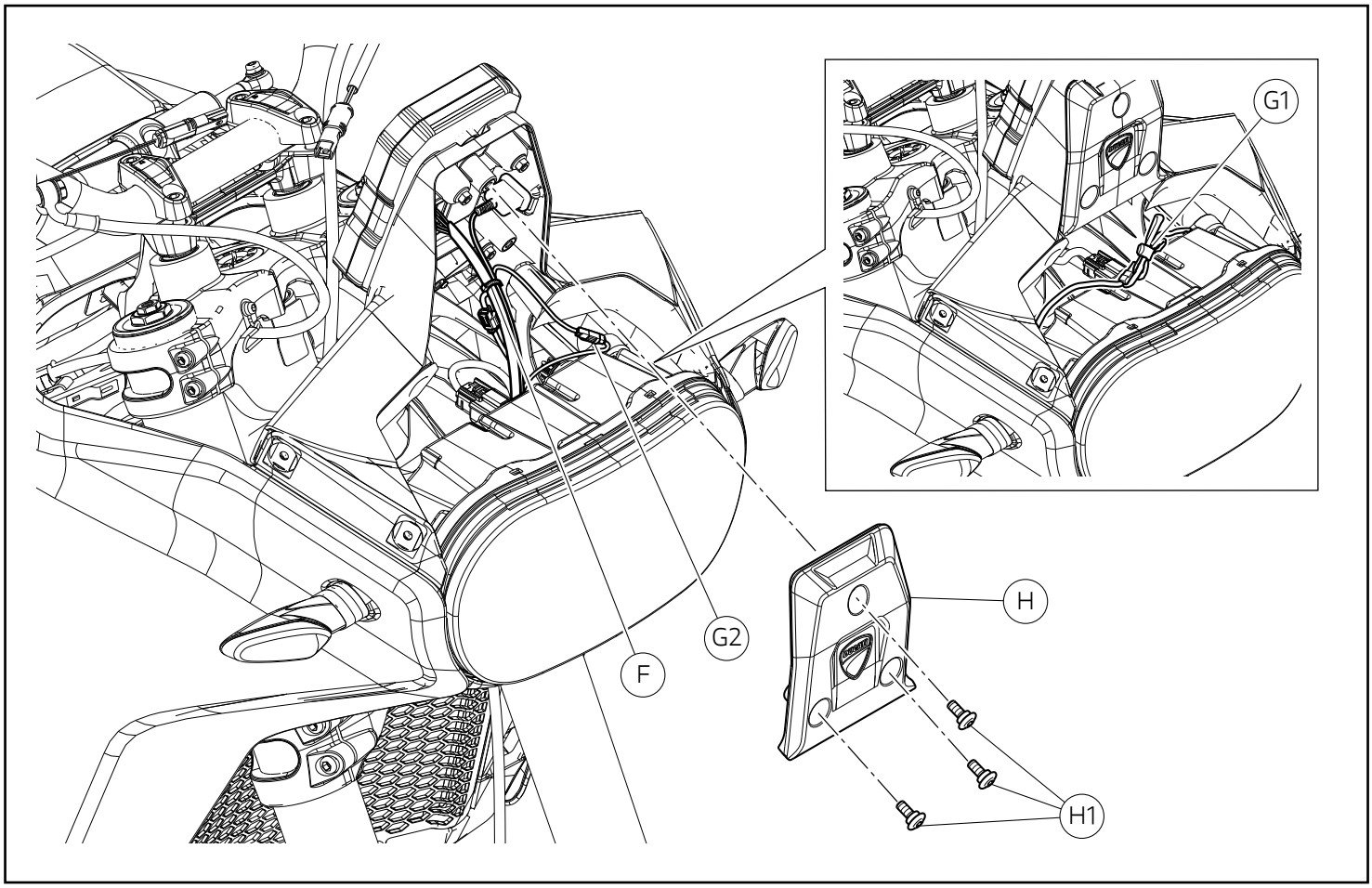

Smontaggio carene leterali e indicatori di direzione anteriori

Rimuovere la fascetta in gomma (G1).

Svitare e rimuovere le n.3 viti (H1). Rimuovere il coperchio telaietto anteriore (H).

Rimuovere la fascetta (F). Scollegare il connettore indicatore di direzione anteriore destro (G2)

Removing the side fairings and the front turn indicators

Remove rubber tie (G1).

Loosen and remove no.3 screws (H1). Remove the front subframe cover (H).

Remove tie (F). Disconnect RH front turn indicator connector (G2)

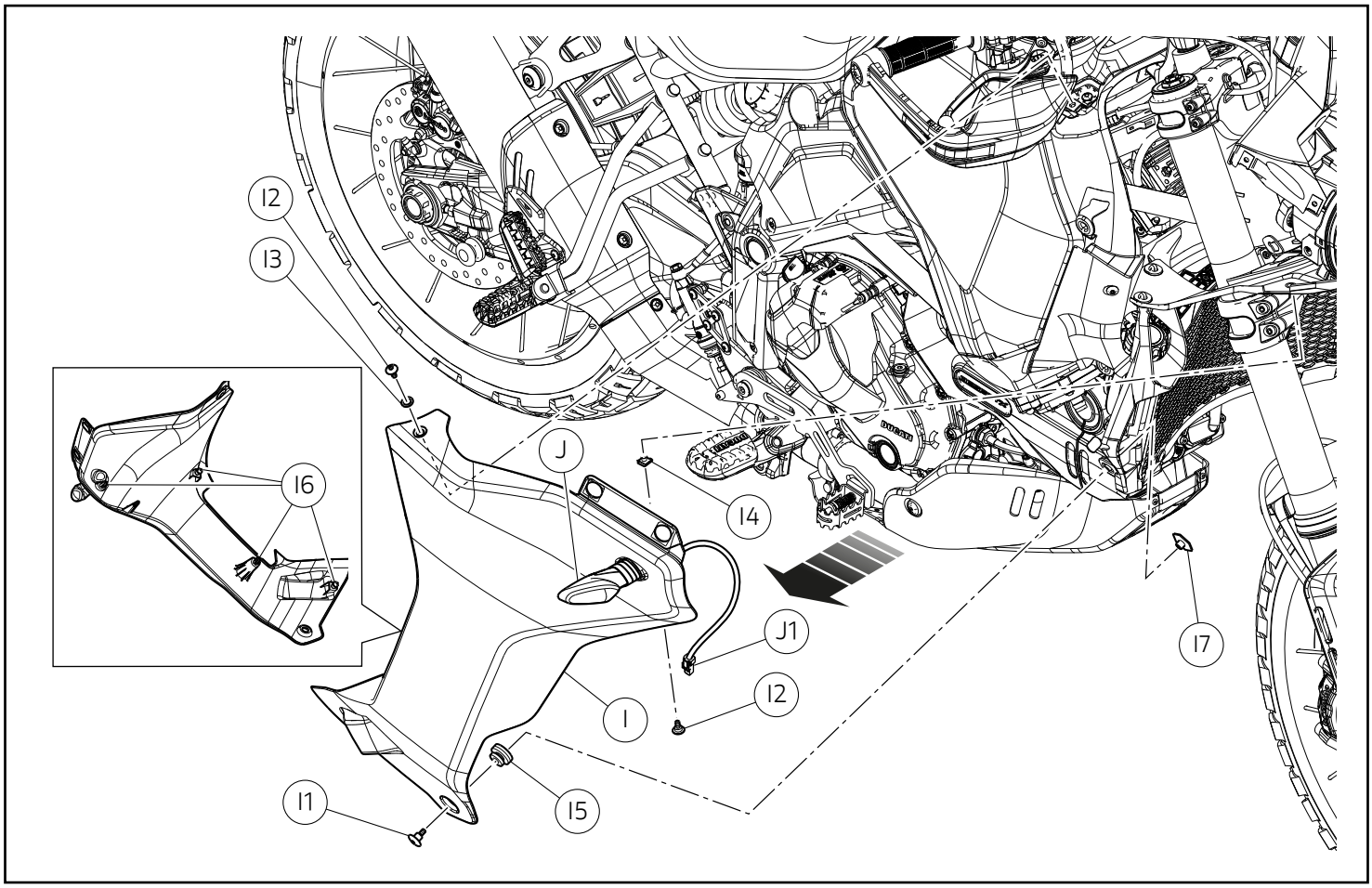

Svitare e rimuovere le n.2 viti (I2). Tenendo bloccata la boccola filettata (I7) svitare e rimuovere la vite (I1). Rimuovere la carena anteriore destra (I) sganciando i n.4 perni (I6). Recuperare la rosetta (I3). Recuperare la clip (I4). Recuperare il gommino (I5). Recuperare la boccola filettata (I7).

Sganciare e rimuovere verso l'esterno l'indicatore di direzione anteriore destro (J).

Ripere l'intera operazione per l'indicatore di direzione anteriore sinistro.

Loosen and remove no.2 screws (I2). Loosen and remove screw (I1) while holding the threaded bushing (I7). Remove the RH front fairing (I) by releasing no.4 pins (I6). Collect washer (I3). Collect clip (I4). Collect rubber block (I5). Collect the threaded bushing (I7).

Release and remove the RH front turn indicator (J) by pulling it out.

Repeat the entire operation for the LH front turn indicator.

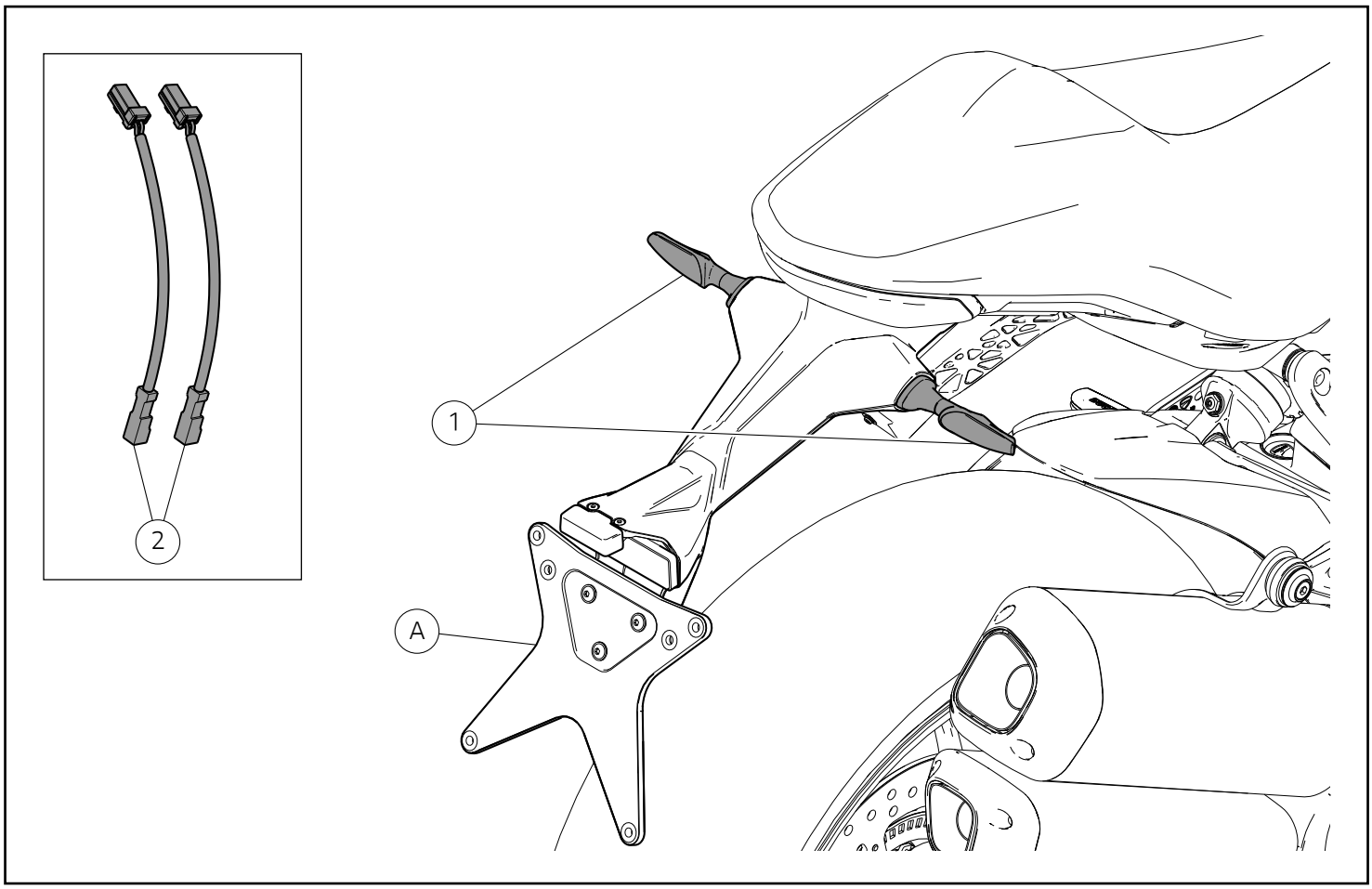

Montaggio componenti set (versioni Supersport)

Importante

Verificare, prima del montaggio, che tutti i componenti risultino puliti e in perfetto stato. Adottare tutte le precauzioni necessarie per evitare di danneggiare qualsiasi parte nella quale ci si trova ad operare.

Montaggio indicatori di direzione posteriori

Attenzione

Nel set sono incluse n.2 briglie (2) da utilizzare nel caso in cui i connettori degli indicatori di direzione (1) non siano compatibili con quelli presenti sul motoveicolo.

Per la procedura di montaggio indicatori di direzione posteriori (1) e rimontaggio del gruppo portatarga (A), fare riferimento a quanto riportato sul manuale officina alla sezione “Rimontaggio portatarga”.

Fitting the set components (Supersport versions)

Important

Before assembly, make sure that all parts are clean and in perfect conditions. Take all the necessary measures to avoid damaging any part you are working on.

Assembling the rear turn indicators

Warning

The kit includes no.2 wiring sections (2) to be used if the turn indicator connectors (1) are not compatible with those present on the motorcycle.

To assemble the rear turn indicators (1) and refit number plate holder assembly (A), refer to the instructions on the workshop manual under section “Refitting the number plate holder”.

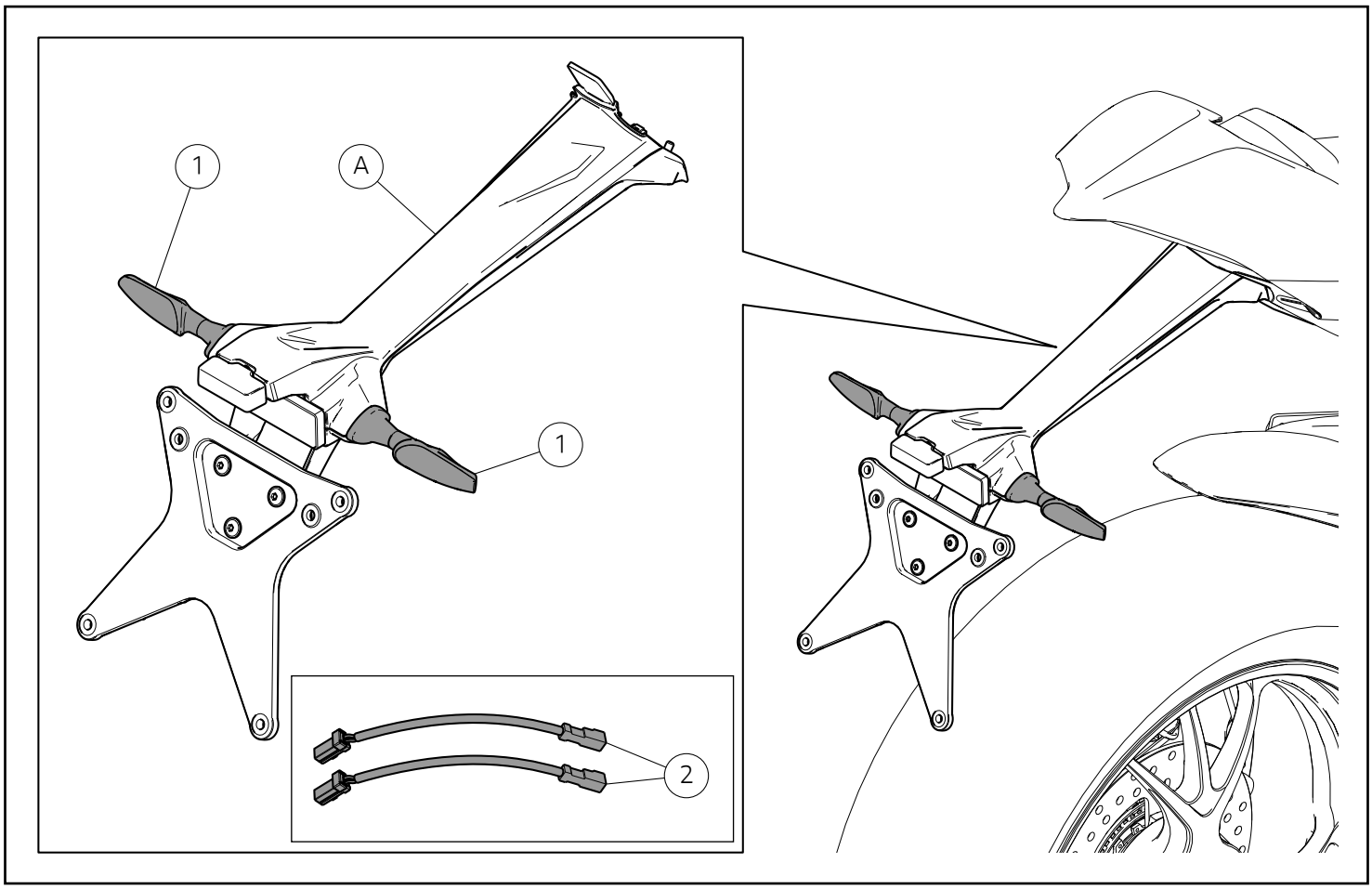

Montaggio componenti set (versioni Panigale V2 - Panigale V4 - Streetfighter V2 - Streetfighter V4)

Importante

Verificare, prima del montaggio, che tutti i componenti risultino puliti e in perfetto stato. Adottare tutte le precauzioni necessarie per evitare di danneggiare qualsiasi parte nella quale ci si trova ad operare.

Montaggio indicatori di direzione posteriori

Attenzione

Nel set sono incluse n.2 briglie (2) da utilizzare nel caso in cui i connettori degli indicatori di direzione (1) non siano compatibili con quelli presenti sul motoveicolo.

Per la procedura di montaggio indicatori di direzione posteriori (1) e rimontaggio del gruppo portatarga (A), fare riferimento a quanto riportato sul manuale officina alla sezione "Rimontaggio portatarga".

Fitting the set components (Panigale V2 - Panigale V4 - Streetfighter V2 - Streetfighter V4 versions)

Important

Before assembly, make sure that all parts are clean and in perfect conditions. Take all the necessary measures to avoid damaging any part you are working on.

Assembling the rear turn indicators

Warning

The kit includes no.2 wiring sections (2) to be used if the turn indicator connectors (1) are not compatible with those present on the motorcycle.

To assemble the rear turn indicators (1) and refit number plate holder assembly (A), refer to the instructions on the workshop manual under section "Refitting the number plate holder".

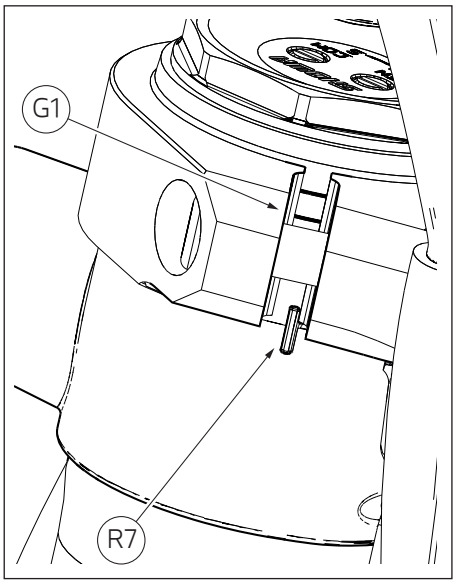

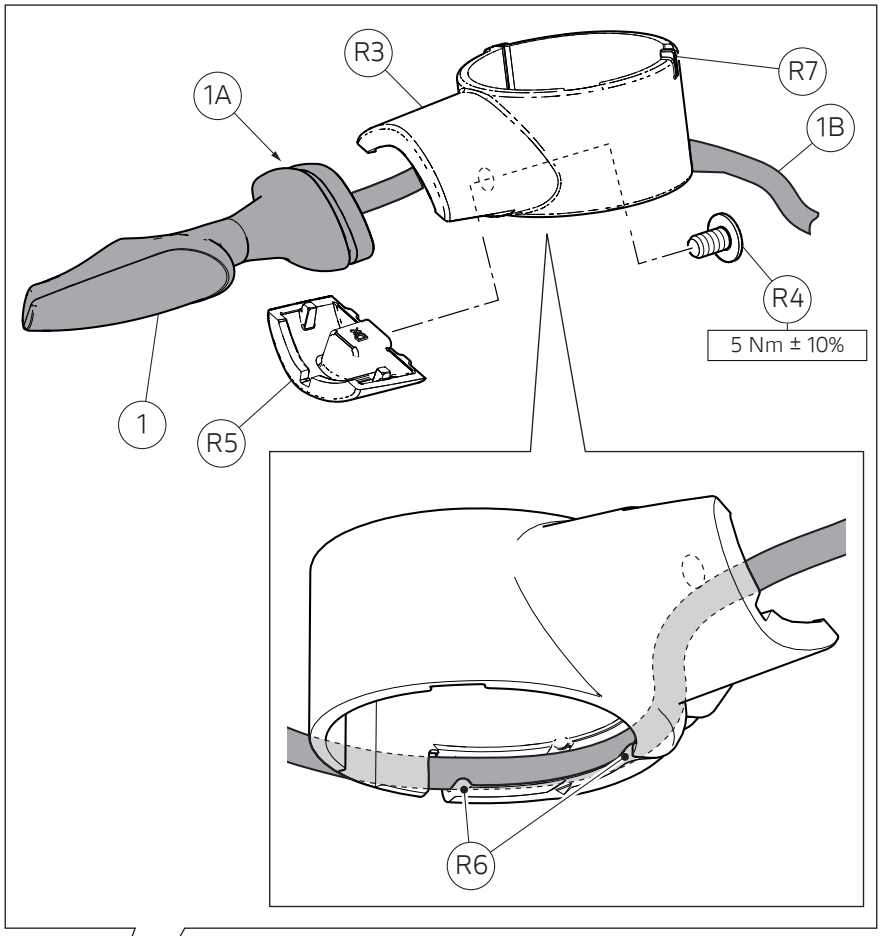

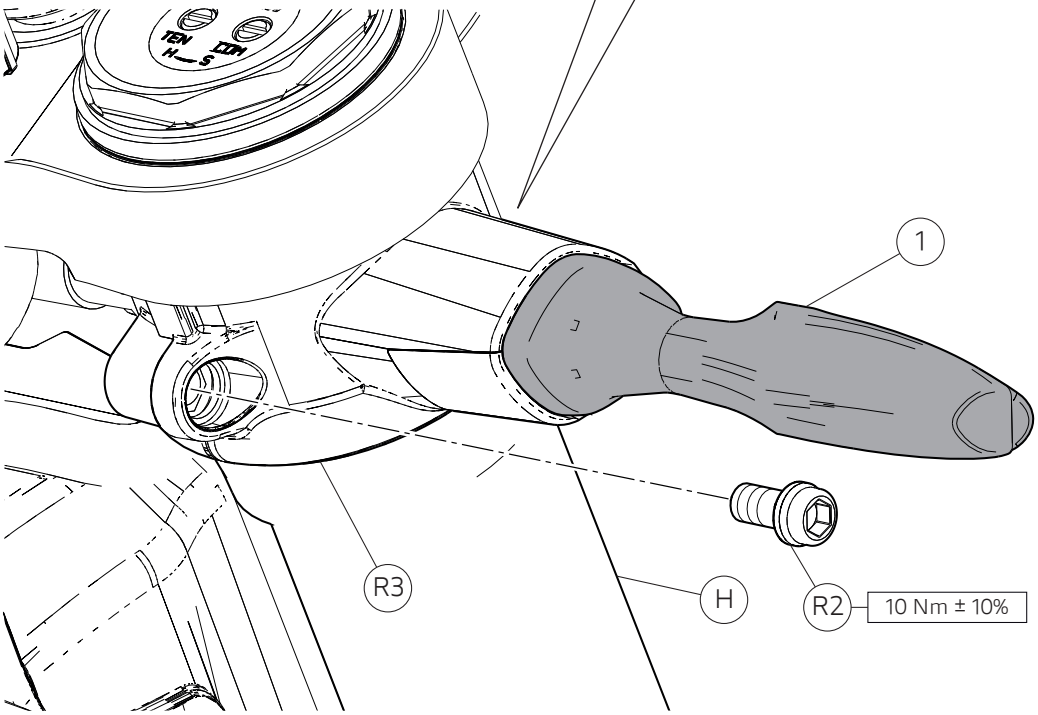

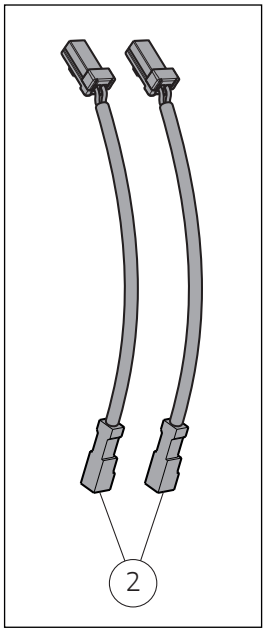

DUCATI PERFORMANCE

Montaggio indicatori di direzione anteriori (versioni Streetfighter V2 - Streetfighter V4)

Attenzione

Nel set sono incluse n.2 briglie (2) da utilizzare nel caso in cui i connettori degli indicatori di direzione (1) non siano compatibili con quelli presenti sul motoveicolo.

Montare l'indicatore di direzione (1) sul supporto indicatore di direzione destro (R3), inserendo la gola (1A) nella rispettiva sede. Posizionare il coperchio indicatore di direzione destro (R5) e impuntare la vite (R4). Serrare la vite (R4) alla coppia indicata. Disporre il cablaggio (1B) all'interno della sede presente sul supporto indicatore di direzione destro (R3), bloccandolo con i dentini (R6), come mostrato in figura. Calzare e chiudere il supporto indicatore di direzione destro (R3) sullo stelo forcella (H), orientandolo come mostrato in figura e impuntare le vite originale (R2).

Importante

Prestare attenzione che il cablaggio (1B) non risulti essere schiacciato tra il supporto indicatore di direzione destro (R3) e lo stelo forcella (H).

Portare il supporto indicatore di direzione destro (R3) a battuta sulla testa di sterzo, inserendo correttamente il dente (R7) nella sede (G1), come mostrato in figura. Serrare la vite (R2) alla coppia indicata, mantenendo in posizione il supporto indicatore di direzione destro (R3), per evitare di danneggiare il dente (R7).

Ripetere le stesse operazioni per montare l'altro indicatore di direzione (1) sul lato sinistro del motoveicolo.

Fitting the front turn indicators (Streetfighter V2 - Streetfighter V4 versions)

Warning

The kit includes no.2 wiring sections (2) to be used if the turn indicator connectors (1) are not compatible with those present on the motorcycle.

Fit turn indicator (1) on RH turn indicator support (R3), inserting groove (1A) in the relevant seat. Position RH turn indicator cover (R5) and start screw (R4). Tighten the screw (R4) to the specified torque. Route wiring (1B) inside the seat on RH turn indicator support (R3), by locking it with teeth (R6) as shown in the figure. Fit and close the RH turn indicator support (R3) on fork leg (H), aiming it as shown in the figure and start original screw (R2).

Important

Make sure that wiring (1B) is not squeezed between RH turn indicator support (R3) and fork leg (H).

Bring RH turn indicator support (R3) fully home against steering head, inserting retainer (R7) correctly in its seat (G1), as shown in the figure. Tighten screw (R2) to the specified torque, holding RH turn indicator support (R3) in position to avoid damaging retainer (R7).

Repeat the same operations to fit the other turn indicator (1) on motorcycle LH side.

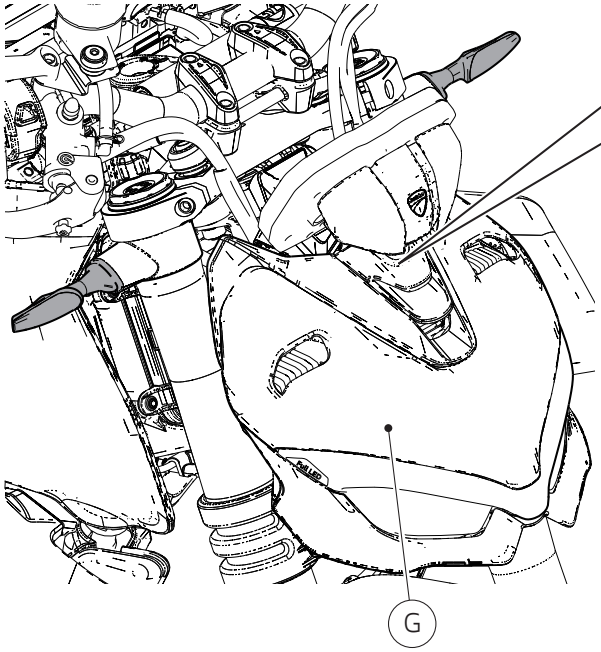

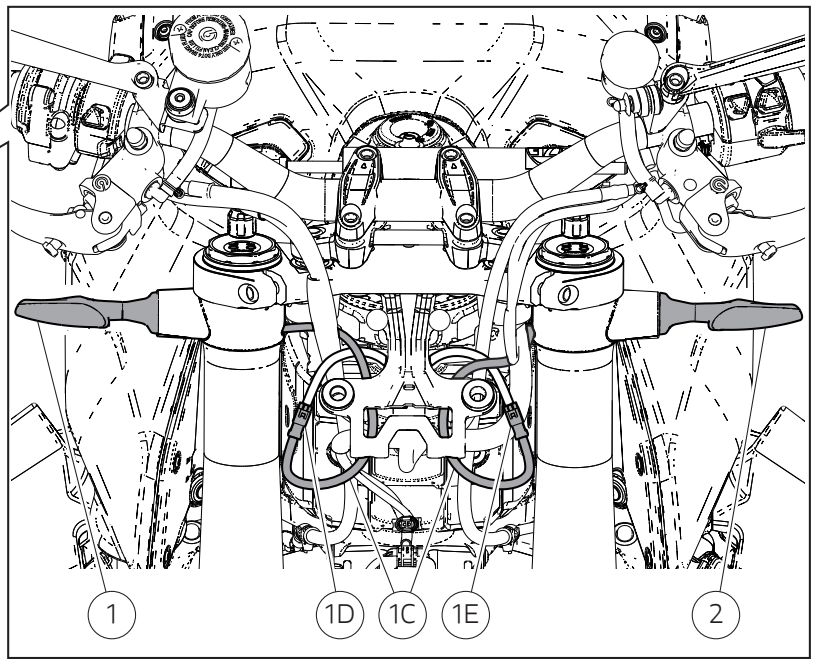

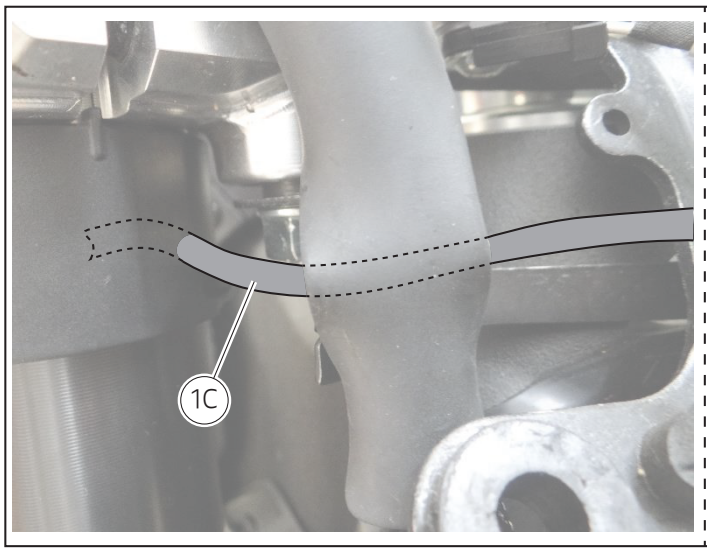

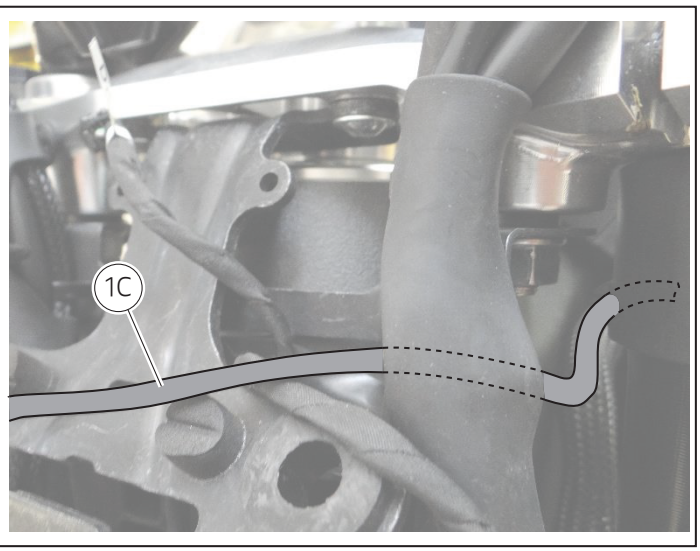

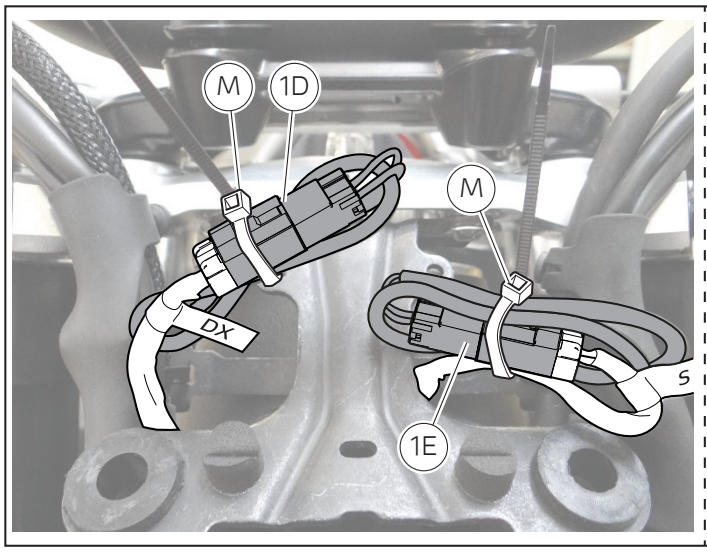

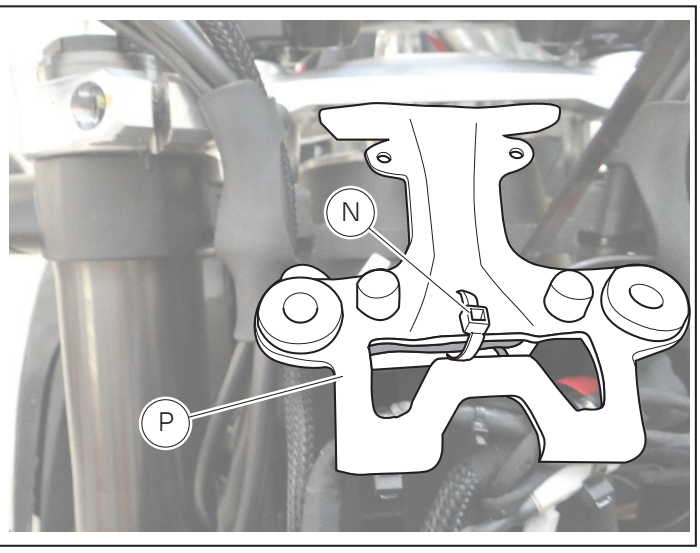

DUCATI PERFORMANCE

Posizionare i cablaggi (1C) come mostato in figura, interponendoli tra cavi commutatori e fascette speciali in gomma di ritegno, degli stessi, prestando attenzione, evitando che entrino in contatto con i bordi metallici della staffa supporto fanale anteriore. Collegare i connettori dei cablaggi indicatore di direzione destro (1D) e sinistro (1E) alle rispettive prese dei rami cablaggio indicatori di direzione.

Utilizzando n.2 fascetta a strappo (M), raccogliere le eccedenze dei cavi cablaggi, come mostrato in figura.

Posizionare le n.2 diramazioni indicatori di direzioni al di sotto della staffa supporto faro anteriore (P) e fissarli mediante la fascetta a strappo (N), come mostrato in figura.

Rimontaggio fanale anteriore (versioni Streetfighter V2 - Streetfighter V4)

Per la procedura di rimontaggio del gruppo fanale anteriore (G) fare riferimento a quanto riportato sul manuale officina alla sezione "Fanale anteriore".

Position the wirings (1C) as shown in the figure, interposing them between switch cables and special rubber retainers, taking care to prevent them from coming into contact with the metal edges of the headlight support bracket. Connect RH turn indicator (1D) and LH turn indicator (1E) wiring connectors to the relevant sockets of the turn indicator wiring branches.

Collect the exceeding lengths of the wiring cables using no.2 self-locking ties (M), as shown in the figure.

Position no. 2 turn indicator branches underneath the front headlight support bracket (P) and secure them using the self-locking tie (N), as shown in the figure.

Refitting the headlight (Streetfighter V2 - Streetfighter V4 versions)

To refit the headlight assembly (G) refer to the instructions on the workshop manual under section "Headlight".

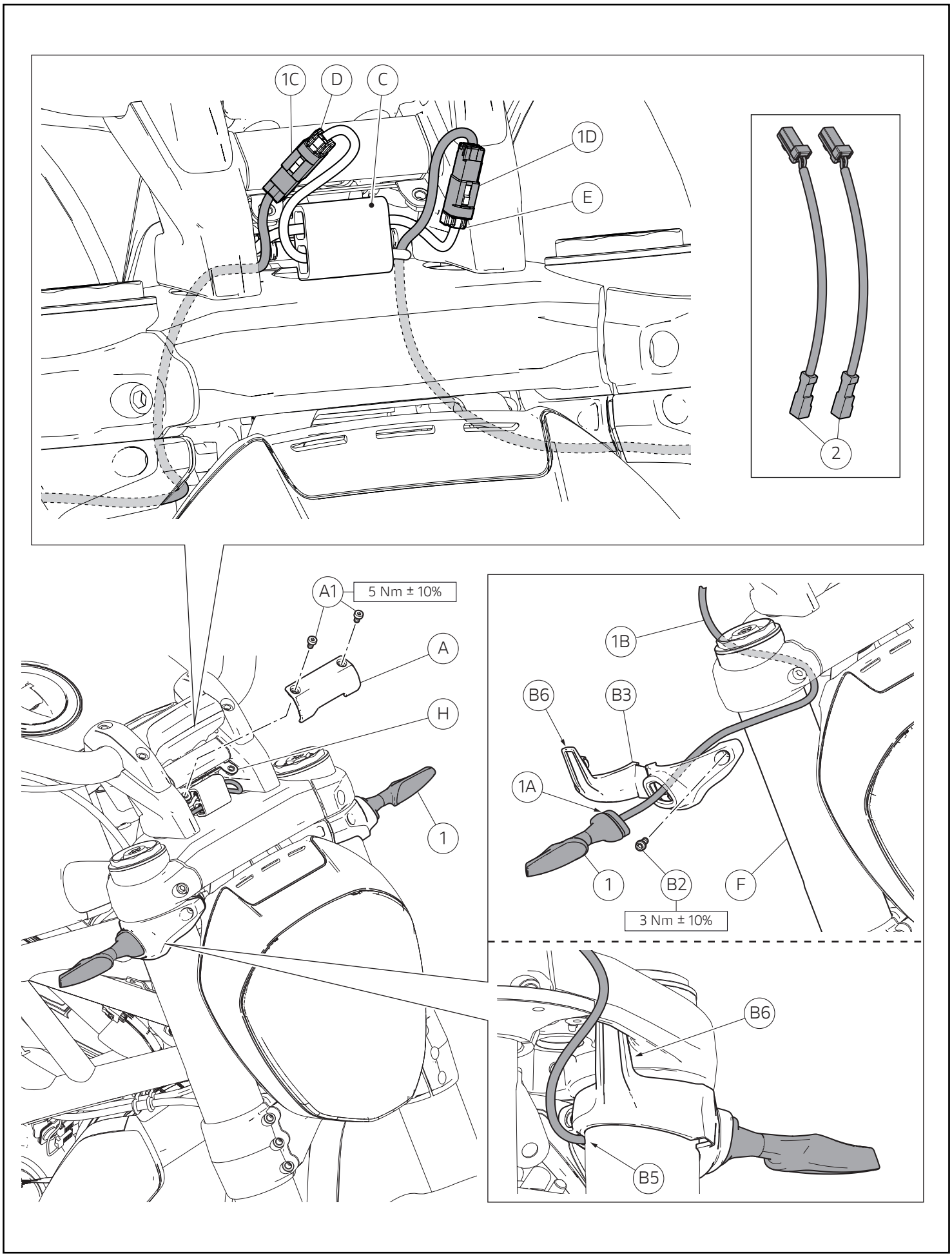

DUCATI PERFORMANCE

Montaggio componenti set (versioni XDiavel)

Importante

Verificare, prima del montaggio, che tutti i componenti risultino puliti e in perfetto stato. Adottare tutte le precauzioni necessarie per evitare di danneggiare qualsiasi parte nella quale ci si trova ad operare.

Montaggio indicatori di direzione anteriori

Attenzione

Nel set sono incluse n.2 briglie (2) da utilizzare nel caso in cui i connettori degli indicatori di direzione (1) non siano compatibili con quelli presenti sul motoveicolo.

Montare l'indicatore di direzione (1) sul supporto indicatore di direzione destro (B3), inserendo correttamente la gola (1A) nella relativa sede. Posizionare il cablaggio (1B) come mostrato in figura, inserendolo nella cavità (B5) del supporto (B3). Operando sul lato destro del motoveicolo, calzare e chiudere il supporto indicatore di direzione destro (B3) sullo stelo forcella (F), orientandolo come mostrato in figura e impuntare le vite originale (B2).

Importante

Prestare attenzione che il cablaggio (1B) non risulti essere schiacciato tra il supporto indicatore di direzione destro (B3) e lo stelo forcella (F).

Portare il supporto indicatore di direzione destro (B3) a battuta sulla testa di sterzo, inserendo correttamente il dente (B6) nella relativa sede, come mostrato in figura. Serrare la vite (B2) alla coppia indicata.

Ripetere le stesse operazioni per montare l'altro indicatore di direzione (1) sul lato sinistro del motoveicolo.

Collegare i connettori (1C) e (1D) alle rispettive spine (D) e (E) del cablaggio anteriore. Calzare i connettori dei cablaggi indicatori di direzione sul supporto connettori (C).

Rimontaggio cover connettori

Posizionare la cover connettori (A) sul piastrino (H) e impuntare le n.2 viti originali (A1). Serrare le n.2 viti (A1) alla coppia indicata.

Fitting the set components (XDiavel versions)

Important

Before assembly, make sure that all parts are clean and in perfect conditions. Take all the necessary measures to avoid damaging any part you are working on.

Fitting the front turn indicators

Warning

The kit includes no.2 wiring sections (2) to be used if the turn indicator connectors (1) are not compatible with those present on the motorcycle.

Fit turn indicator (1) on RH turn indicator support (B3), correctly inserting groove (1A) in the relevant seat. Insert wiring (1B) in groove (B5) of support (B3) as shown in the figure. Working on motorcycle RH side, fit and close the RH turn indicator support (B3) on fork leg (F), aiming it as shown in the figure and start original screw (B2).

Important

Make sure that wiring (1B) is not squeezed between RH turn indicator support (B3) and fork leg (F).

Bring RH turn indicator support (B3) fully home against steering head, inserting retainer (B6) correctly in seat, as shown in the figure. Tighten the screw (B2) to the specified torque.

Repeat the same operations to fit the other turn indicator (1) on motorcycle LH side.

Connect connectors (1C) and (1D) to the relevant plugs (D) and (E) of front wiring. Fit turn indicator wiring connectors on connector support (C).

Refitting the connector cover

Position connector cover (A) on plate (H) and start no.2 original screws (A1). Tighten the no.2 screws (A1) to the specified torque.

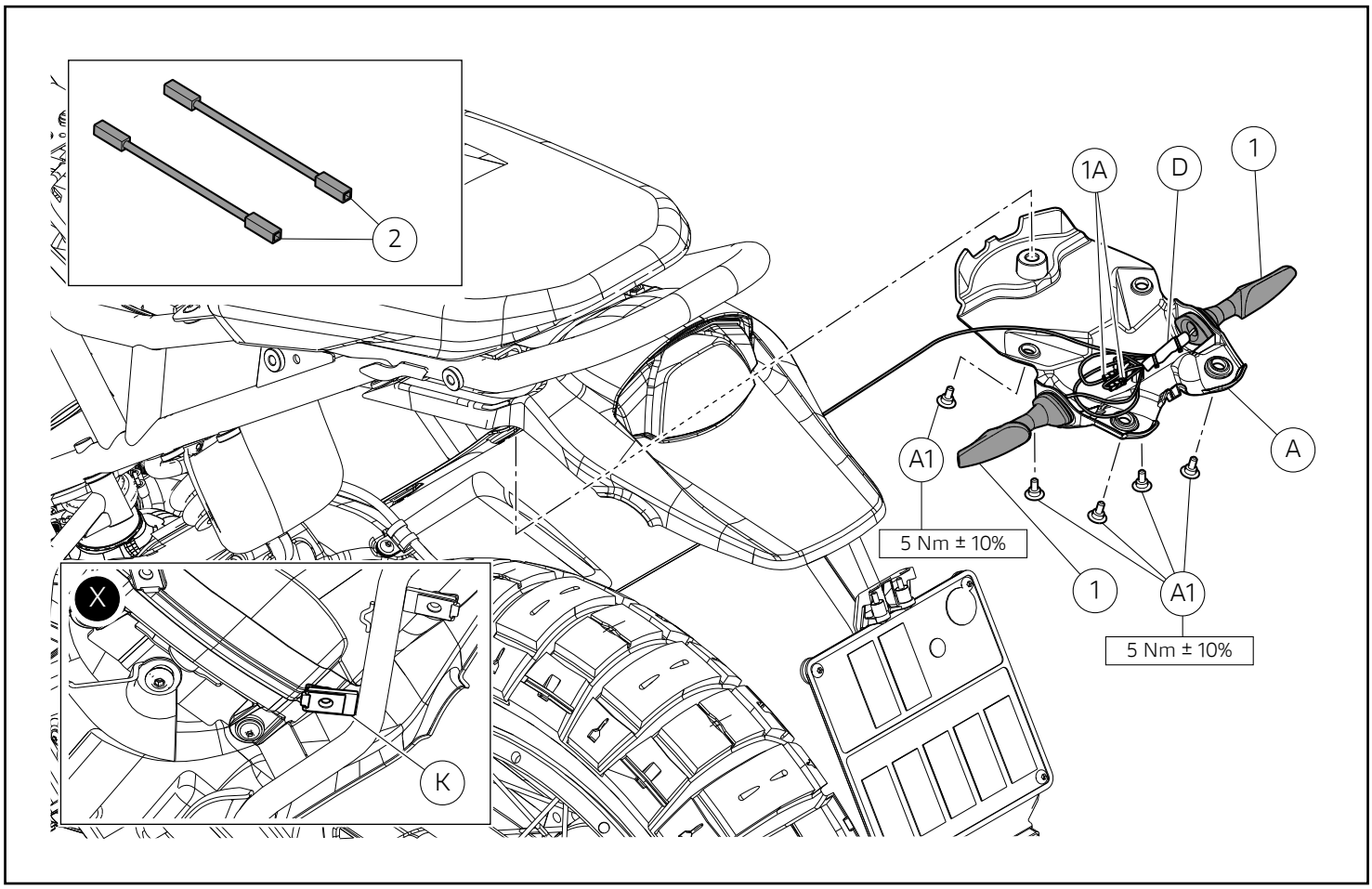

Montaggio componenti set (versioni Desert X)

Importante
Verificare, prima del montaggio, che tutti i componenti risultino puliti e in perfetto stato. Adottare tutte le precauzioni necessarie per evitare di danneggiare qualsiasi parte nella quale ci si trova ad operare.

Attenzione
Nel set sono incluse n.2 briglie (2) da utilizzare nel caso in cui i connettori degli indicatori di direzione (1) non siano compatibili con quelli presenti sul motoveicolo.

Note
I cablaggi rappresentati in figura, per una migliore comprensione della procedura, sono puramente dimostrativi e la loro lunghezza non rispecchia la realtà.

Montaggio indicatori di direzione posteriori

Fissare gli indicatori di direzione posteriore (1) al parafango posteriore inferiore (A). Collegare i connettori (1A) e ripristinare i cablaggi all'interno del parafango posteriore inferiore. Riposizionare correttamente il parafango posteriore inferiore (A) al motoveicolo. Impuntare le n.5 viti (A1). Serrare le n.5 viti (A1) alla coppia indicata.

Attenzione
Durante il rimontaggio del parafango posteriore inferiore (A) verificare, come indicato nella figura (X), che la posizione della calza (D) sia correttamente ripristinata in prossimità del fissaggio (K).

Fitting the set components (Desert X versions)

Important
Before assembly, make sure that all parts are clean and in perfect conditions. Take all the necessary measures to avoid damaging any part you are working on.

Warning
The kit includes no.2 wiring sections (2) to be used if the turn indicator connectors (1) are not compatible with those present on the motorcycle.

Notes
To better understand the procedure, the wirings shown in the figure are purely for demonstration purposes and their length does not correspond to the real one.

Assembling the rear turn indicators

Secure the rear turn indicators (1) to the lower rear mudguard (A). Connect connectors (1A) and refit the wirings inside the lower rear mudguard. Refit the lower rear mudguard (A) in the correct position on the motorcycle. Start no.5 screws (A1). Tighten the no.5 screws (A1) to the specified torque.

Warning
While refitting the lower rear mudguard (A), check that the sleeve (D) is correctly positioned next to the fastening (K), as shown in figure (X).

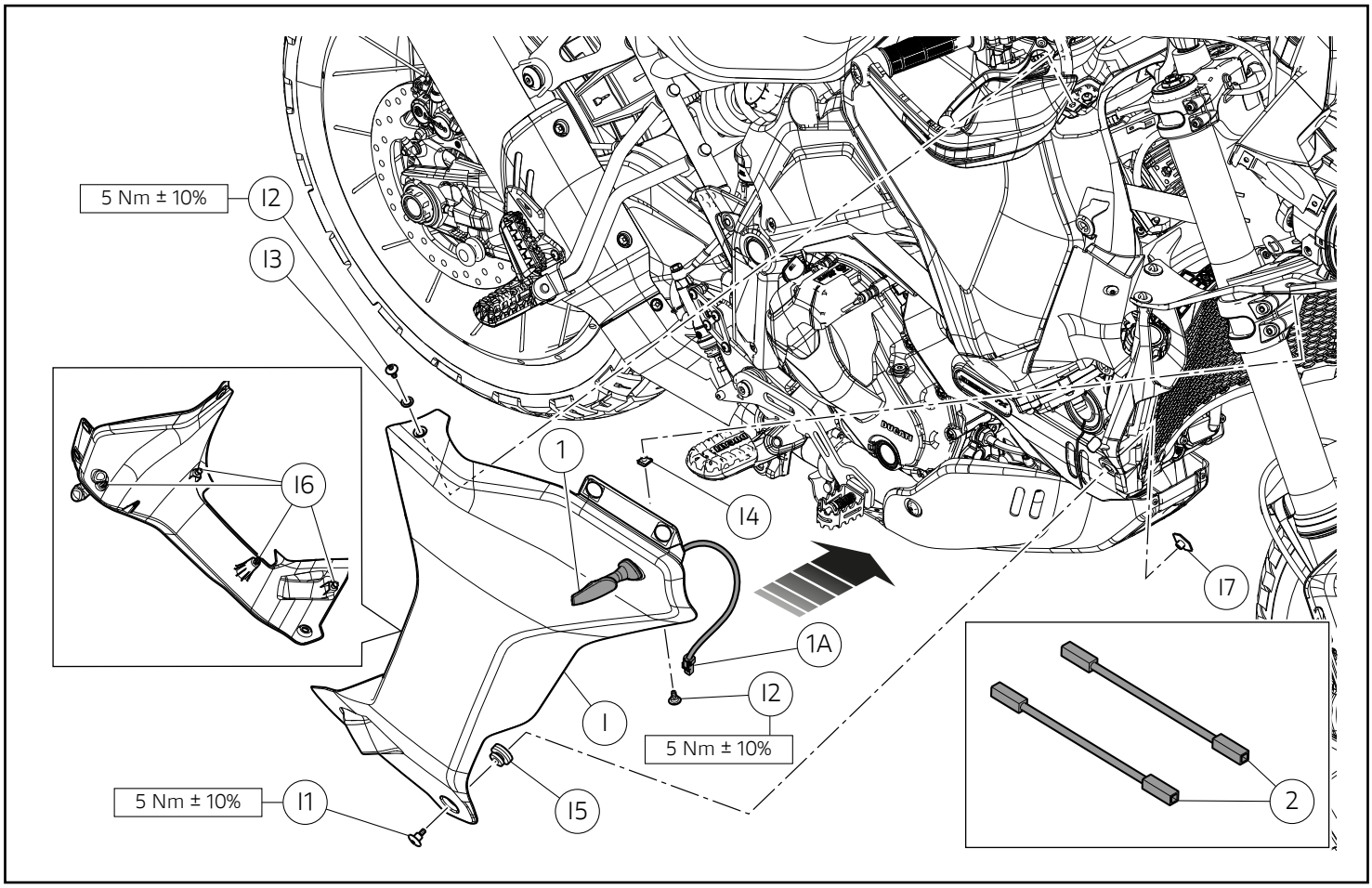

Montaggio indicatori di direzione anteriori

Fissare l'indicatore anteriore destro (1) alla carena anteriore destra (I). Ripristinare il gommino (I5). Ripristinare la clip (I4). Posizionare la carena anteriore destra (I), inserendo il connettore indicatore di direzione anteriore destro (1A) nell'apposita feritoia e fissando i n.4 perni (I6) al motoveicolo. Impuntare la rosetta (I3) sulla vite (I2). Impuntare le n.2 viti (I2). Serrare le n.2 viti (I2) alla coppia indicata. Ripristinare la boccola filettata (I7). Impuntare la vite (I1). Tenendo bloccata la boccola filettata (I7) serrare la vite (I1) alla coppia indicata.

Ripere l'intera operazione per l'indicatore di direzione anteriore sinistro.

Fitting the front turn indicators

Secure the RH front indicator (1) to the RH front fairing (I). Refit rubber block (I5). Refit clip (I4). Position the RH front fairing (I), inserting the RH front turn indicator connector (1A) in the slot provided and fastening no.4 pins (I6) to the motorcycle. Start washer (I3) on screw (I2). Start no.2 screws (I2). Tighten the no.2 screws (I2) to the specified torque. Refit the threaded bushing (I7). Start screw (I1). While holding the threaded bushing (I7), tighten the screw (I1) to the specified torque.

Repeat the entire operation for the LH front turn indicator.

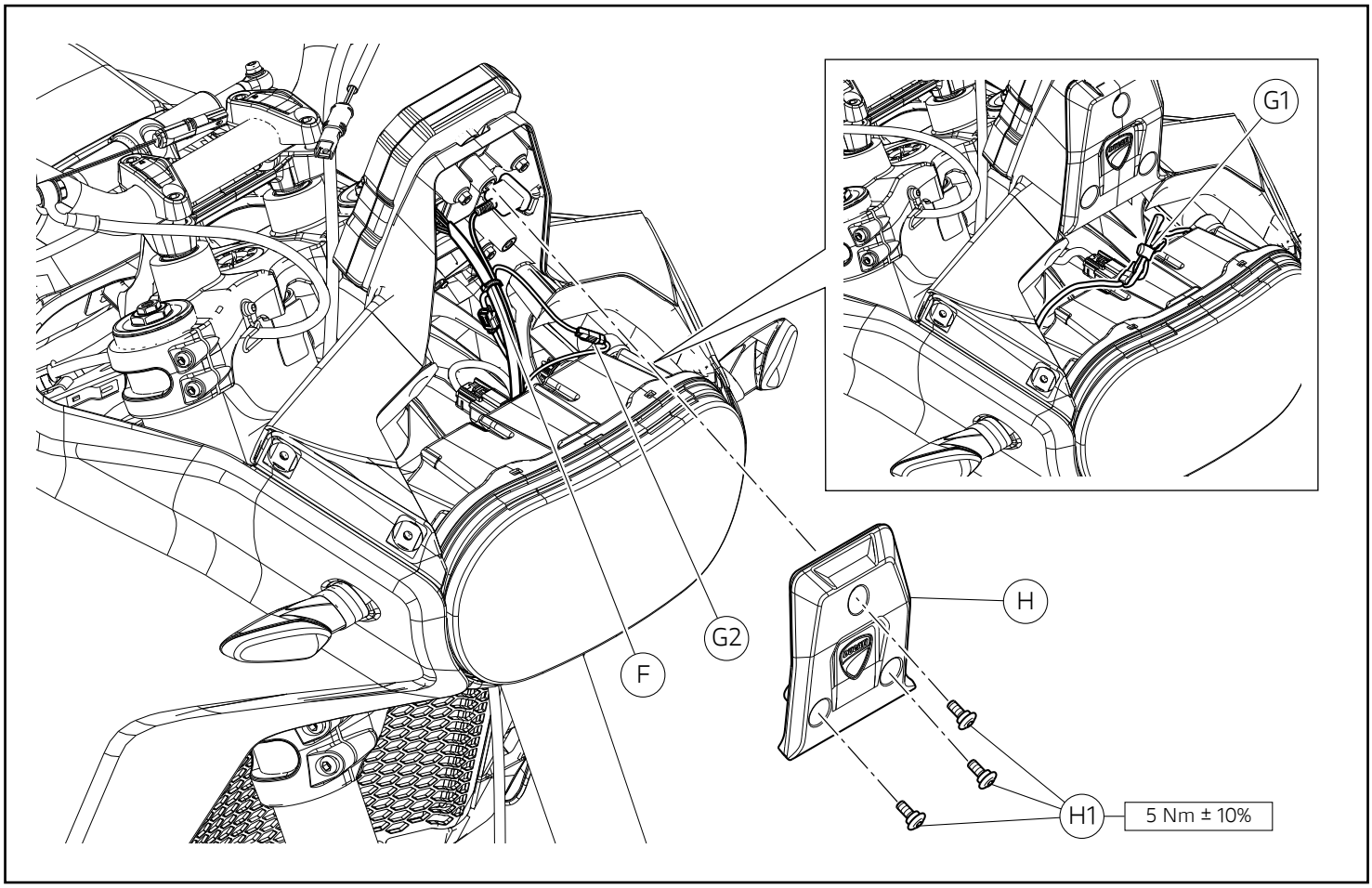

Ripristinare il collegamento del connettore indicatore di direzione anteriore destro (G2). Procedere in maniera analoga con il connettore indicatore di direzione sinistro. Raccogliere le eccedenze di cavo e ripristinare la fascetta in nylon (F), come mostrato in figura. Posizionare il coperchio telaietto anteriore (H) ed impuntare le n.3 viti originali (H1). Serrare le n.3 viti (H1) alla coppia indicata. Raccogliere eventuali eccedenze di cavo e applicare n.1 fascetta in gomma (G1), come mostrato in figura.

Restore the connection of RH front turn indicator connector (G2). Proceed in a similar manner with the LH turn indicator connector. Collect the exceeding parts of the cable and refit the nylon tie (F), as shown in the figure. Position front subframe cover (H) and start no.3 original screws (H1). Tighten no. 3 screws (H1) to the specified torque. Collect any exceeding parts of the cable and apply no.1 rubber tie (G1), as shown in the figure.

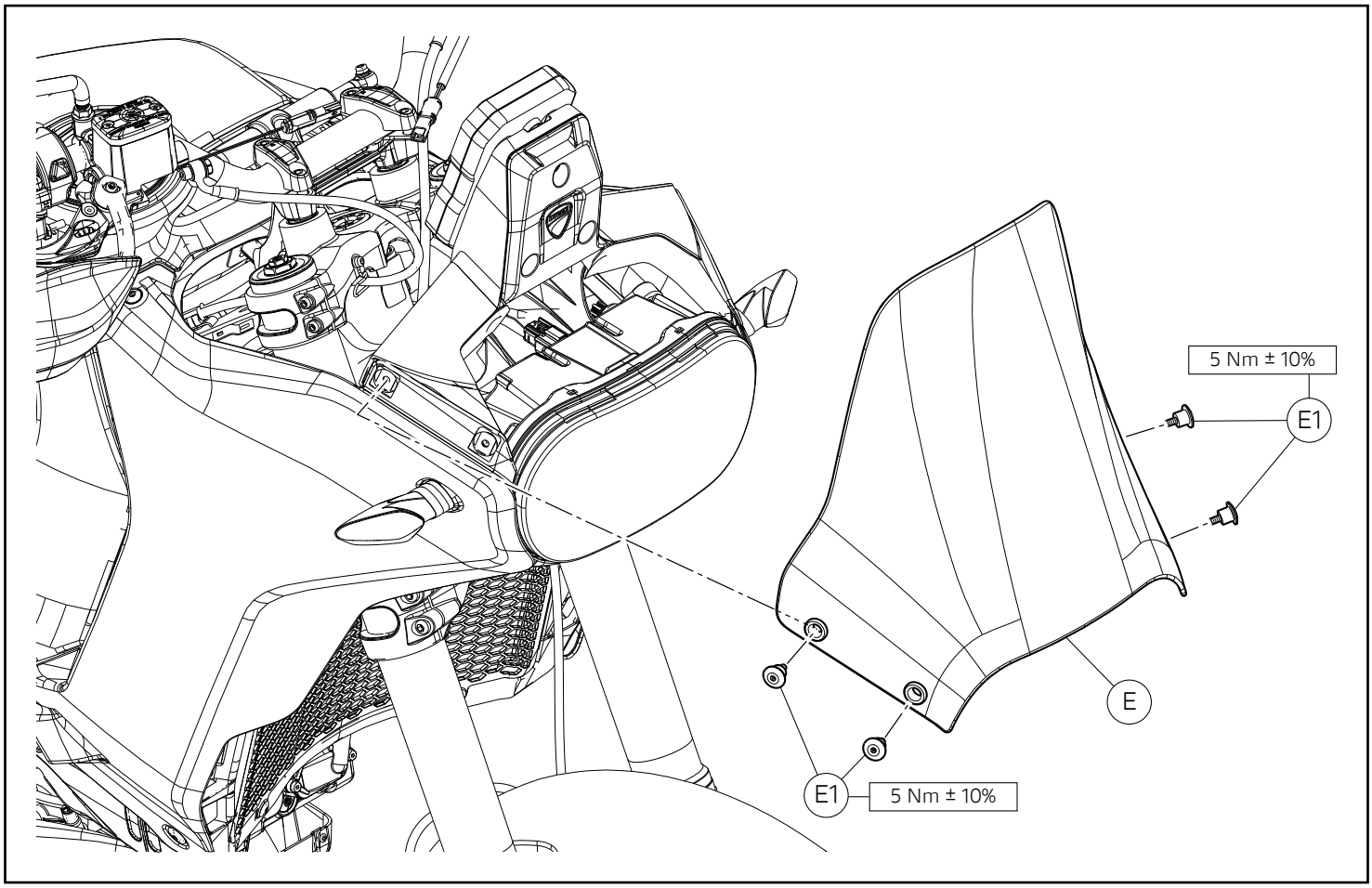

Rimontaggio parabrezza

Collocare il parabrezza (E) nella sua posizione originale. Impuntare le n.4 viti originali (E1). Serrare le n.4 viti (E1) alla coppia indicata.

Refitting the windscreen

Place the windscreen (E) in its original position. Start no.4 original screws (E1). Tighten no.4 screws (E1) to the specified torque.

Note / Notes

Set indicatori di direzione a led / Set of LED turn indicators / Kit clignotants à LED / Set LED-Blinker / Conjunto indicadores de direção de led / **LED 转向灯套装** / Set indicadores de dirección de led / LED ターンインジケーターセット – 96680961BA

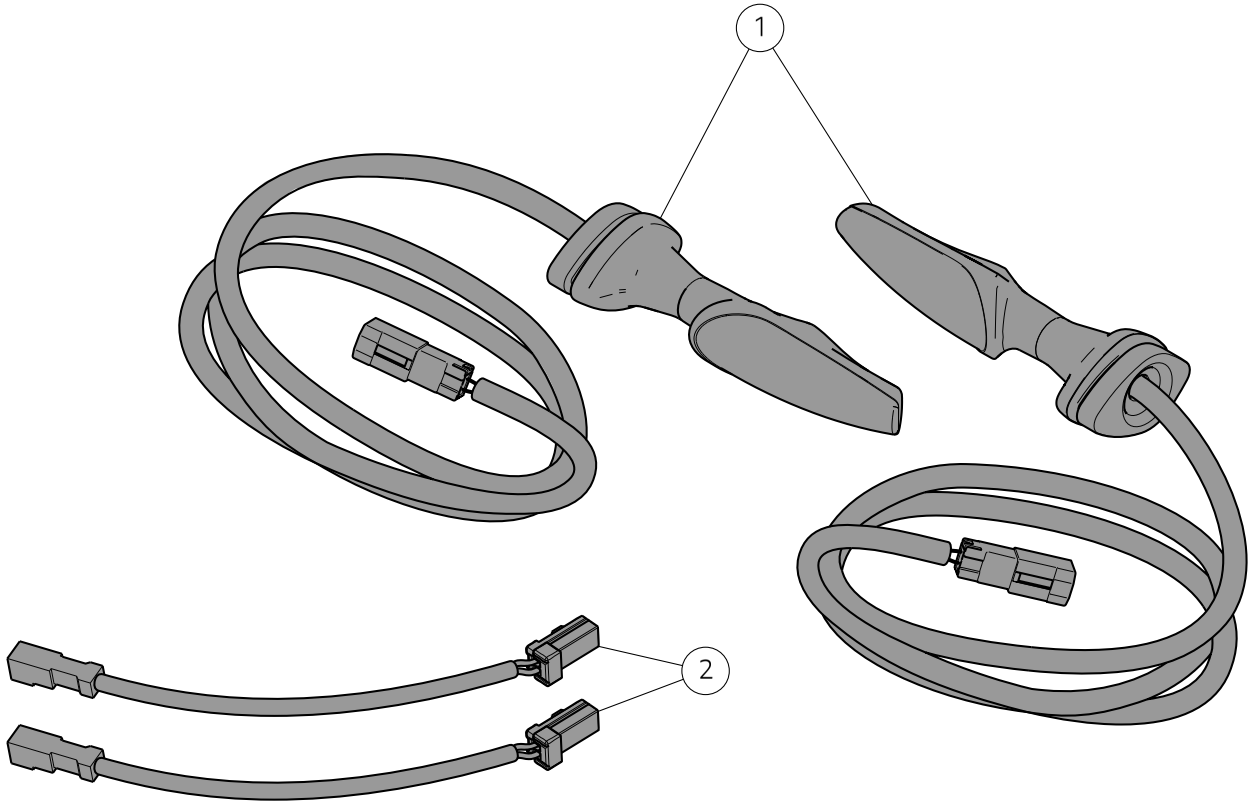

Pos.	Art.-Nr.	Denominazione	Name	Dénomination	Bezeichnung	Denominação	名称	Denominación	名称	Q.ty
1	96610751AA	Indicatore led	LED indicator	Clignotant à LED	LED-Blinker	Indicador de led	LED 转向灯	Indicador led	LED　ターンインジケーター	2
2	5101L041A	Cablaggio indicatori	Indicator wiring	Câblage clignotants	Blinkerverkabelung	Cablagem dos indicadores	转向灯线束	Cableado indicadores	ターンインジケーター配線	2

DUCATI PERFORMANCE