**Kit leva freno 3D** - 96180541BA (Nero) - 96180541BB (Argento)

**3D brake lever kit** - 96180541BA (Black) - 96180541BB (Silver)

## Simbologia

Per una lettura rapida e razionale sono stati impiegati simboli che evidenziano situazioni di massima attenzione, consigli pratici o semplici informazioni. Prestare molta attenzione al significato dei simboli, in quanto la loro funzione è quella di non dovere ripetere concetti tecnici o avvertenze di sicurezza. Sono da considerare, quindi, dei veri e propri "promemoria". Consultare questa pagina ogni volta che sorgeranno dubbi sul loro significato.

**Attenzione**

La non osservanza delle istruzioni riportate può creare una situazione di pericolo e causare gravi lesioni personali e anche la morte.

**Importante**

Indica la possibilità di arrecare danno al veicolo e/o ai suoi componenti se le istruzioni riportate non vengono eseguite.

**Note**

Fornisce utili informazioni sull'operazione in corso.

## Riferimenti

I particolari evidenziati in grigio e riferimento numerico (Es. 1) rappresentano l'accessorio da installare e gli eventuali componenti di montaggio forniti a kit.

I particolari con riferimento alfabetico (Es. A) rappresentano i componenti originali presenti sul motoveicolo.

Tutte le indicazioni destro o sinistro si riferiscono al senso di marcia del motociclo.

## Avvertenze generali

**Attenzione**

Le operazioni riportate nelle pagine seguenti devono essere eseguite **esclusivamente** da un'officina autorizzata Ducati.

**Attenzione**

Le operazioni riportate nelle pagine seguenti se non eseguite a regola d'arte possono pregiudicare la sicurezza del pilota.

**Note**

Documentazione necessaria per eseguire il montaggio del Kit è il Manuale Officina, relativo al modello di moto in vostro possesso.

**Note**

Nel caso fosse necessaria la sostituzione di un componente del kit consultare la tavola ricambi allegata.

## Symbols

To allow quick and easy consultation, this manual uses graphic symbols to highlight situations in which maximum care is required, as well as practical advice or information. Pay attention to the meaning of the symbols since they serve to avoid repeating technical concepts or safety warnings throughout the text. The symbols should therefore be seen as real reminders. Please refer to this page whenever in doubt as to their meaning.

**Warning**

Failure to follow these instructions might give raise to a dangerous situation and provoke severe personal injuries or even death.

**Caution**

Failure to follow these instructions might cause damages to the vehicle and/or its components.

**Notes**

Useful information on the procedure being described.

## References

Parts highlighted in grey and with a numeric reference (Example 1) are the accessory to be installed and any assembly components supplied with the kit.

Parts with an alphabetic reference (Example A) are the original components fitted on the vehicle.

Any right- or left-hand indication refers to the vehicle direction of travel.

## General notes

**Warning**

The operations described in the following pages must be **exclusively** carried out by a Ducati authorised service centre.

**Warning**

Carefully perform the operations on the following pages since they might negatively affect rider safety.

**Notes**

The following documents are necessary for assembling the Kit: Workshop Manual of your bike model.

**Notes**

Should it be necessary to change any kit parts, please refer to the attached spare part table.

**Warning**

Operating, servicing and maintaining a passenger vehicle or off-highway motor vehicle can expose you to chemicals including engine exhaust, carbon monoxide, phthalates, and lead, which are known to the State of California to cause cancer and birth defects or other reproductive harm. To minimize exposure, avoid breathing exhaust, do not idle the engine except as necessary, service your vehicle in a well-ventilated area and wear gloves or wash your hands frequently when servicing your vehicle. For more information go to www.P65Warnings.ca.gov/passenger-vehicle.



DUCATI by rizoma

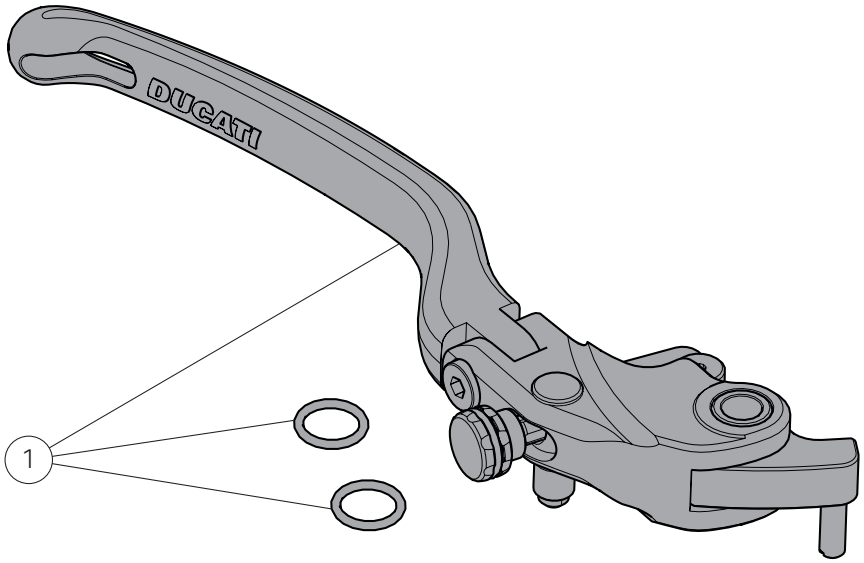


| Pos. | Denominazione | Description |
|---|---|---|
| 1 | Leva freno anteriore | Front brake lever |

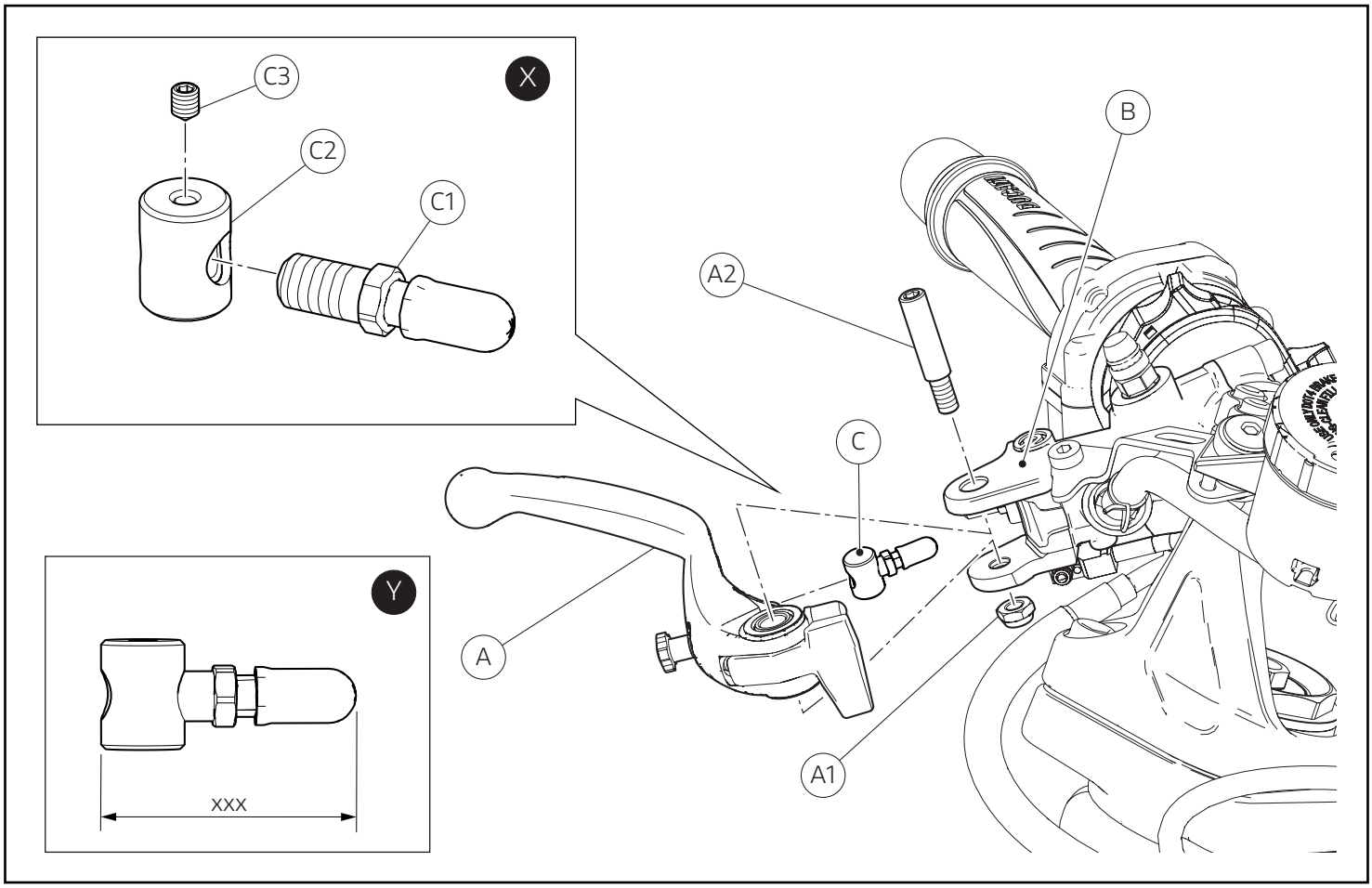


## Smontaggio componenti originali

### Smontaggio gruppo leva freno anteriore

Operando sul lato destro del motoveicolo, svitare il dado (A1) e sfilare il perno (A2). Rimuovere il gruppo leva freno anteriore (A) dalla pompa freno anteriore (B). Recuperare il dado (A1) e il perno (A2). Rimuovere il gruppo puntalino (C) dalla leva freno (A).

**Importante**
Rilevare la misura del gruppo puntalino (C) come mostrato nel riquadro (Y).

**Attenzione**
La misura della quota XXX deve essere precisa al decimo di mm. Non sono ammessi arrotondamenti.

Rimuovere il grano (C3). Svitare e rimuovere il puntalino (C1) dal nottolino (C2) come mostrato nel riquadro (X).

## Original components disassembly

### Front brake lever unit disassembly

Working on the RH side of the motorcycle, loosen nut (A1) and slide out pin (A2). Remove front brake lever assembly (A) from front brake master cylinder (B). Collect nut (A1) and pin (A2). Remove the control pin assembly (C) from the brake lever (A).

**Important**
Measure the control pin assembly (C), as shown in the box (Y).

**Warning**
Value XXX shall be measured to the nearest tenth of a millimetre No rounding is allowed.

Remove dowel (C3). Loosen and remove control pin (C1) from nut (C2) as shown in the box (X).

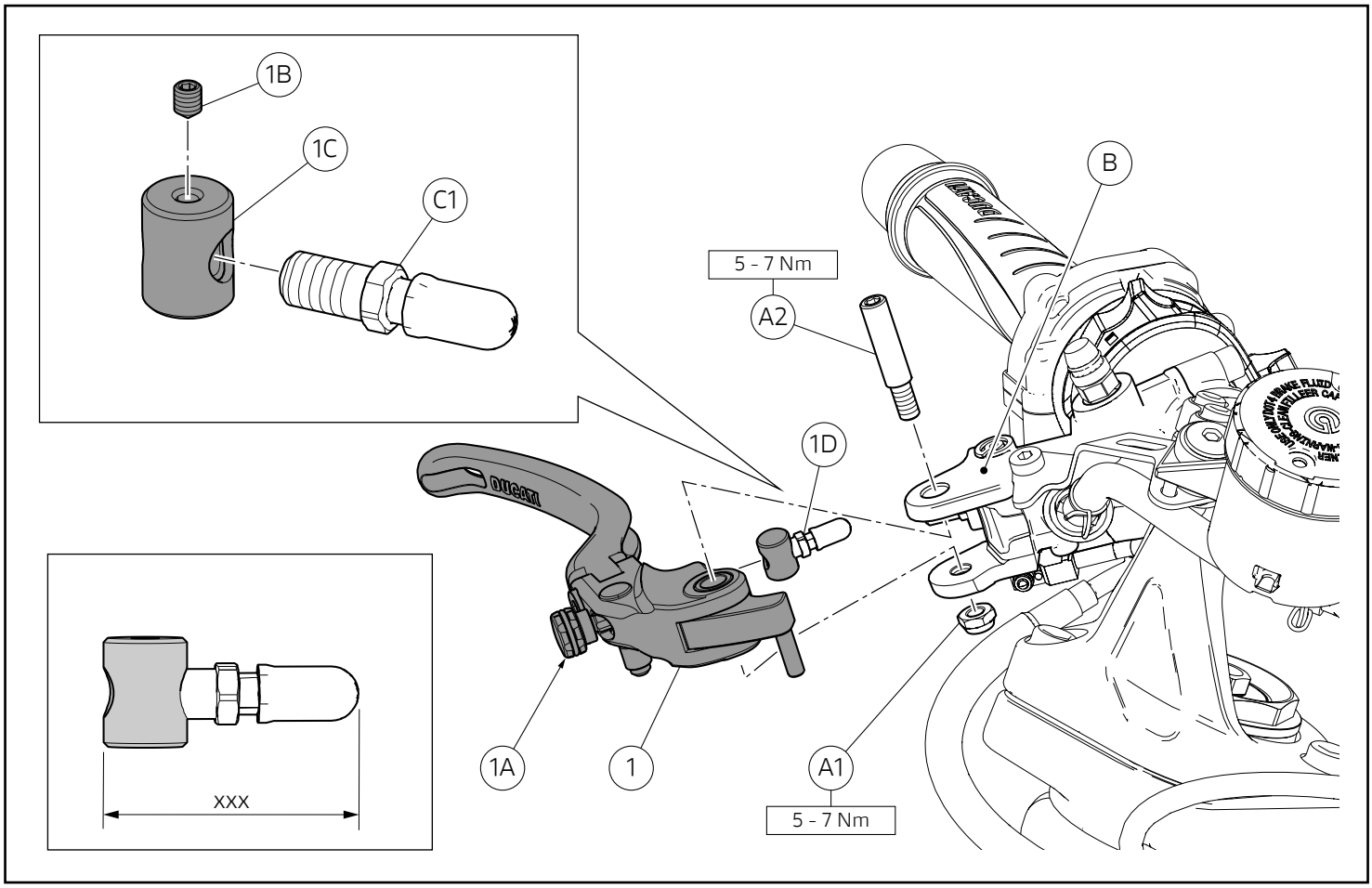


## Montaggio componenti kit

**Importante**
Verificare, prima del montaggio, che tutti i componenti risultino puliti e in perfetto stato. Adottare tutte le precauzioni necessarie per evitare di danneggiare qualsiasi parte nella quale ci si trova ad operare.

### Montaggio leva freno anteriore

**Note**
La leva freno anteriore (1) è dotata di un pomello (1A) per la regolazione della distanza della leva dalla manopola sul manubrio.

**Importante**
È necessario adeguare l'apertura della leva in funzione delle caratteristiche fisiche e dello stile di guida in modo che la guida sia più comoda e sicura possibile.

**Attenzione**
La regolazione della leva freno anteriore (1) va effettuata a motoveicolo fermo.

Avvitare il puntalino (C1) al nottolino (1C), fino al raggiungimento della quota precedentemente rilevata.

**Attenzione**
Assicurarsi di riprodurre la quota XXX con una precisione del decimo di mm. La quota XXX riprodotta sul nuovo puntalino non deve essere maggiore della quota XXX misurata sul puntalino originale.

## Kit part assembly

**Important**
Before assembling, check that all parts are clean and in good conditions. Adopt all necessary precautions to avoid damaging any part you are working on.

### Front brake lever assembly

**Notes**
The front brake lever (1) has a wheel (1A) for adjusting the distance between lever and twistgrip on the handlebar.

**Important**
In order to have a riding experience as comfortable and safe as possible, adjust the opening of the lever according to the physical characteristics and the riding mode.

**Warning**
The front brake lever (1) must be adjusted when the motorcycle is stationary.

Screw control pin (C1) on nut (1C) until reaching the previously-measured value.

**Warning**
Make sure to reproduce value XXX with precision to the tenth of a millimetre. The value XXX reproduced on the new pin must not be greater than the value XXX measured on the original pin.

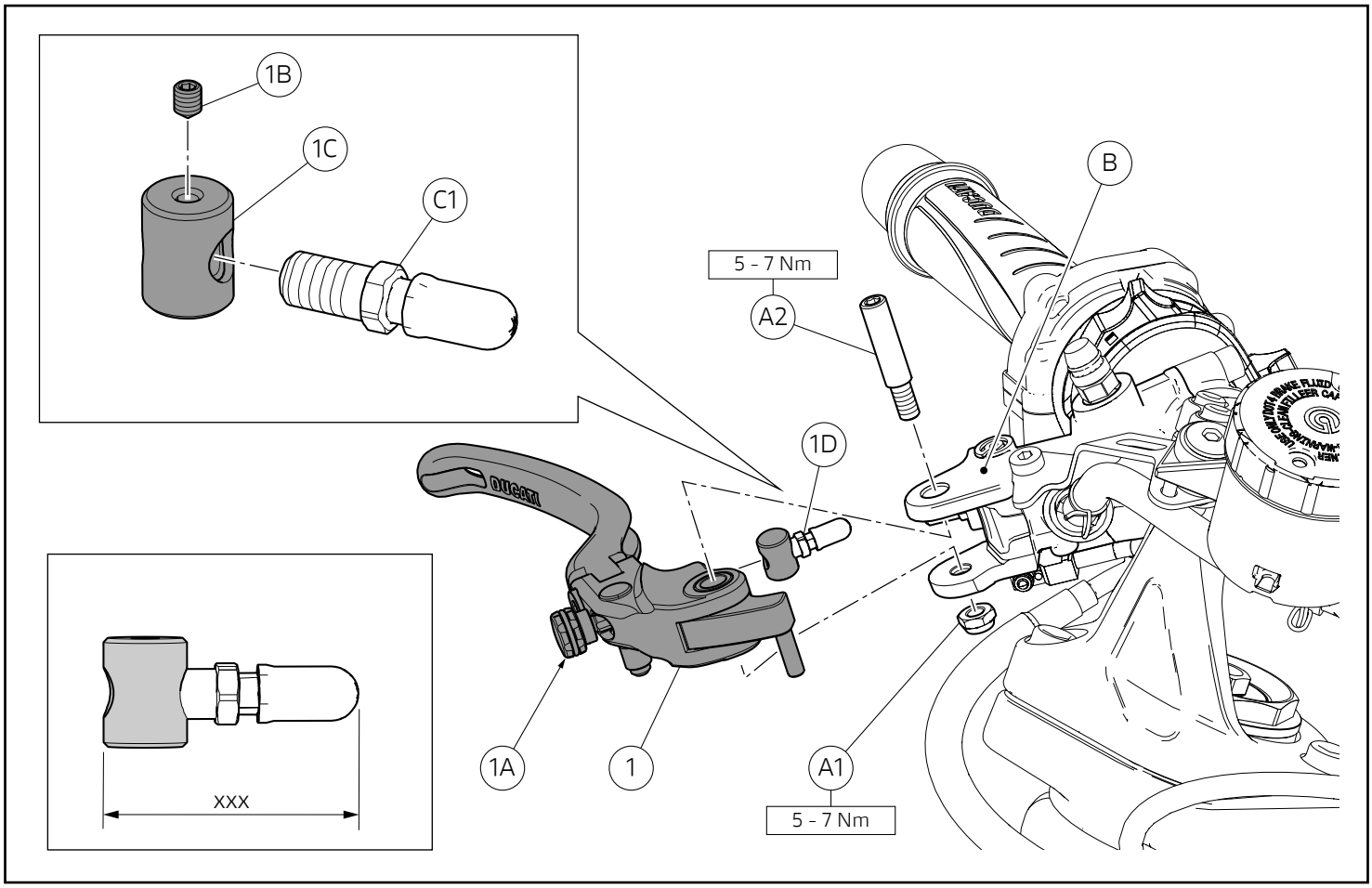


Impuntare il grano di sicurezza (1B). Montare il gruppo puntalino (1D) sulla leva (1). Posizionare la leva freno anteriore (1) sulla pompa freno (B). Impuntare il perno originale (A2) sulla pompa freno (B). Serrare il perno (A2) alla coppia indicata. Dal lato opposto, avvitare il dado originale (A1) sul filetto del perno (A2). Serrare il dado (A1) alla coppia indicata.

## Verifica finale di montaggio

Eseguire questa verifica dopo aver dato almeno 3 pompate al freno.

**Attenzione**

Dopo il montaggio della leva sulla pompa freno occorre provare ad allargare le pastiglie su una sola pinza freno, tenendo l'altra montata sul disco. Verificare che i pistoni della pinza rientrino e che il livello dell'olio sul serbatoio liquido freno si alzi. Il montaggio risulta in sicurezza, se vengono soddisfatte le precedenti condizioni. La non osservanza delle istruzioni riportate può creare una situazione di pericolo e causare gravi lesioni personali e anche la morte.

**Importante**

Solo dopo aver effettuato la verifica finale di montaggio, applicare LOCTITE 243 sul filetto del grano (1B) e completare il montaggio del kit.

Start the safety dowel (1B). Fit the control pin assembly (1D) on lever (1). Position front brake lever (1) on brake master cylinder (B). Start original pin (A2) on brake master cylinder (B). Tighten pin (A2) to the specified torque. On the opposite side, tighten original nut (A1) on pin (A2) thread. Tighten nut (A1) to the specified torque.

## Final assembly check

Carry out this check after having pumped brake at least 3 times.

**Warning**

After installing the lever on the brake master cylinder, it is necessary to try widening the pads of one brake calliper while keeping the other one against the disc. Make sure that calliper pistons retract and that the fluid level on the brake fluid reservoir rises. The installation is safe if the previous conditions are met. Failure to comply with these instructions may put you at risk and lead to severe injury or death.

**Important**

Only after having carried out the final assembly check, apply LOCTITE 243 to the thread of dowel (1B) and complete kit installation.



DUCATI by rizoma

Note / Notes